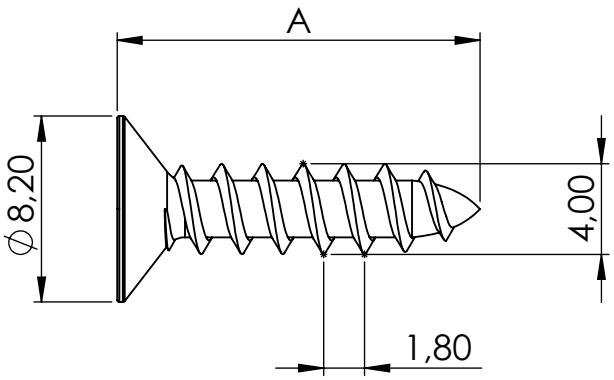

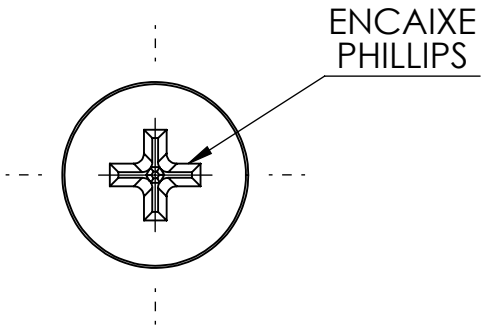

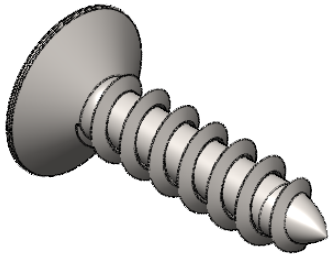

CÓDIGO	REFERÊNCIA	DESCRIÇÃO	A (mm)
44657	005.12.041	PARAFUSO CHIP CH PHS 4,0X14MM INOX	14,00
44658	005.12.040	PARAFUSO CHIP CH PHS 4,0X16MM INOX	16,00

ACABAMENTO					
USINADO	VIBRADO	LIXADO	PINTURA EPÓXI		
ZINCADO	NIQUELADO	PINTURA LÍQUIDA			

TABELA DE APLICAÇÕES DE TOLERÂNCIAS NÃO ESPECIFICADAS EM DESENHO (mm)

CLASSE DE TOLERÂNCIA	DE 0 ATÉ 6	ACIMA DE 6 ATÉ 30	ACIMA DE 30 ATÉ 120	ACIMA DE 120 ATÉ 300	ACIMA DE 300 ATÉ 600	ACIMA DE 600 ATÉ 1000	ACIMA DE 1000 ATÉ 3000
MÉDIO	±0,1	±0,2	±0,3	±0,5	±0,8	±1,0	±2,0

Desenhista: **João Sgarioni**		Material: **AÇO INOXIDÁVEL**	
Aprovação:	Data: __/__/__	Acabamento:	Peso(g):
SAS	Descrição: **PARAFUSO CHIP CH PHS 4,0 INOX**		Data: **12/09/2025**
	Código: **TABELA**		Revisão: **00**
	Ferramental:		Escala: **3:1**
	Tolerância (mm): **Geral ±0.25 Furo ±0.1 Ângulo ±0.1**		Medidas: **mm**

Pg. **1/1**