SAS

CATÁLOGO TÉCNICO

Desde 1991, a SAS é especializada no desenvolvimento de acessórios fabricados a partir de matérias-primas compostas por aços planos, materiais poliméricos e ligas de zinco, além de produzir kits de ferragens para o setor moveleiro.

A empresa possui um setor interno de engenharia e desenvolvimento de novos produtos, contando com profissionais capacitados e equipamentos de última geração para a fabricação de moldes e dispositivos, entregando agilidade e segurança para seus clientes.

A SAS conta com uma equipe de atendimento especializada em todos os estados do Brasil, e exporta para 18 países da América Latina e Europa.







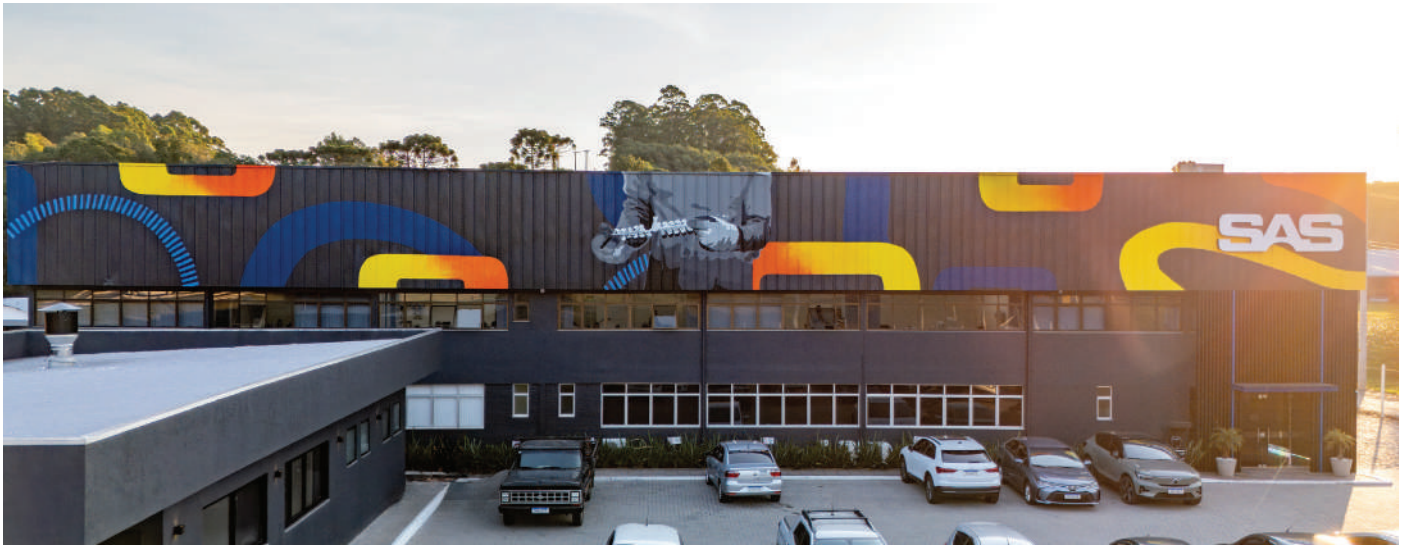

Nossos Compromissos

Missão

Transformar necessidades em soluções, fornecendo ao mercado produtos e serviços com qualidade e inovação, promovendo o crescimento e conexão entre os clientes, fornecedores, profissionais e sociedade.

Visão

Ser uma marca global, oferecendo aos seus clientes e parceiros uma relação duradoura, com foco no crescimento, qualidade, rentabilidade e responsabilidade.

Valores

Ética e transparência nas relações;
Qualidade, inovação e melhoria contínua nos produtos e processos;
Profissionais envolvidos e engajados trabalhando em equipe;
Sustentabilidade para as próximas gerações;
Simplicidade como forma de ser.

Propósito

Conectar ideias para entregar valor.



O diretor presidente, Ivanir Stuani, junto de seus filhos: a diretora administrativa e financeira, Josiele Stuani, e o diretor comercial, Éderson Stuani.

Índice de produtos

LINHA ORGANISING 08

Torre Elétrica
Organizadores
Lixeiras e complementos
Divisórias de gavetas
Revestimentos

CORREDIÇAS E DOBRADIÇAS 27

Corrediças Invisíveis Soft Closing
Corrediças Invisíveis Push Open
Corrediças Telescópicas Inox
Corrediças Plásticas
Dobradiças 35mm Inox
Dobradiças 35mm Aço Carbono
Dobradiças 35mm Slim
Dobradiças 26mm

PULSADORES 33

ORGANIZADORES DE CABOS 34

Corrente Passa Cabos
Passa Fios
Tampa Passa Cabos

PÉS E SAPATAS 36

Pés Niveladores
Pés Plásticos
Sapatas Niveladoras
Sapatas Click
Sapatas Deslizantes
Fixadores De Rodapé

SUPORTES DE FIXAÇÃO 44

Suportes De Fixação
Suportes De Prateleira
Suportes De Cabideiro
Tubos

Índice de produtos

SISTEMAS DE FIXAÇÃO 66

Dispositivos de Montagem
Tambor Sasfix
Parafusos
Hastes
Pregos
Buchas Plásticas
Buchas Metálicas
Fixadores
Conectores De Montagem
Porca Cilíndrica
Porca Garra
Arruelas Metálicas
Arruelas Plásticas
Chaves

FERRAGENS EM GERAL 84

Batentes
Cantoneiras Metálicas
Cantoneiras Plásticas
Cantoneiras De Proteção
Esquadreta
Cavilhas De Madeira
Cavilha Plástica
Cola
Manípulos
Puxadores
Distanciadores
Roldanas
Travas
Ventosa
Variados

ACABAMENTOS 100

Tapa Furo
Tampas
Ponteiras

TABELA DE CORES 106









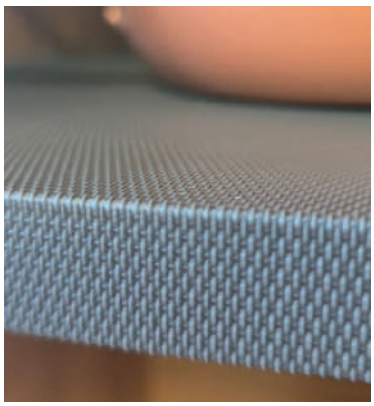





QANTO

008.01.004 **Torre Elétrica NK Qanto duas bandejas**



Testado para segurança e com sensor antiesmagamento.

Nunca foi tão fácil acessar itens armazenados na cozinha. Basta pressionar um botão e as bandejas da Qanto se erguem. A unidade base completa e pré-montada é plug-and-play e funciona assim que sai da caixa. Qanto pode caber em cantos, execuções de armários ou ilhas e combina função com design na cozinha.


1


2


3


4

1. As bandejas se movem para cima e para baixo com o apertar de um botão.

2. O efeito de cristal da borda da bandeja define o design elegante.

3. Qanto com 2 bandejas.

4. A unidade base é pré-montada e praticamente "Plug&Play".

CARACTERÍSTICAS E VANTAGENS

- Uso ideal do espaço de armazenamento.
- Acesso fácil e ergonômico aos itens armazenados no nível da bancada.
- Operação intuitiva com o apertar de um botão.
- Testado para segurança e com sensor antiesmagamento.
- Gabinete completo pré-montado para uma instalação simples.
- **MAIS INFORMAÇÕES**:

-Dimensão de planejamento de canto 600 x 600 mm.
-Equipado com 2 bandejas, sendo a superior com capacidade para 10kg e a inferior para 15kg.
-Iluminação LED.
-Tomada de plug.
-Garantia de 12 meses.

EXEMPLOS DE LAYOUT:

Tampo em esquadria

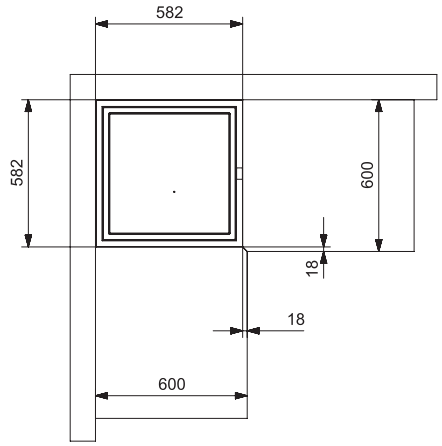

Bancada até o canto

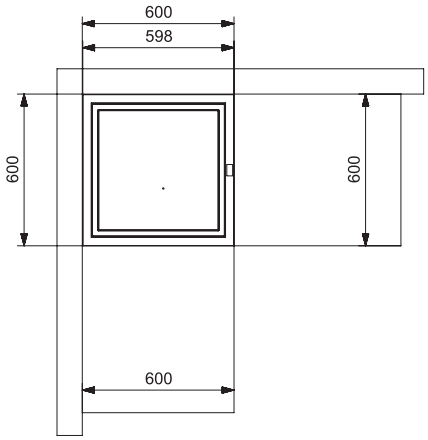

Inserir na bancada

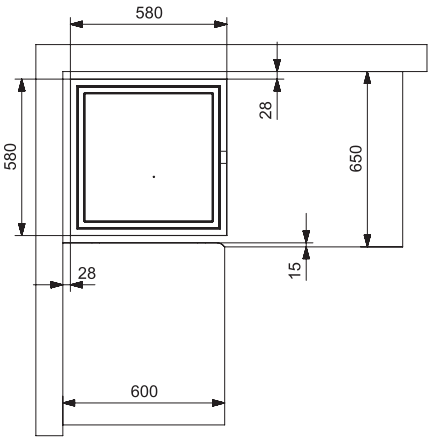

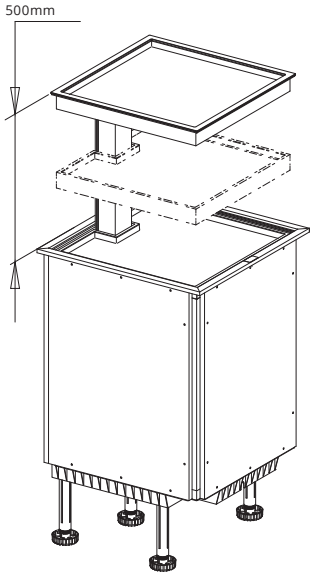

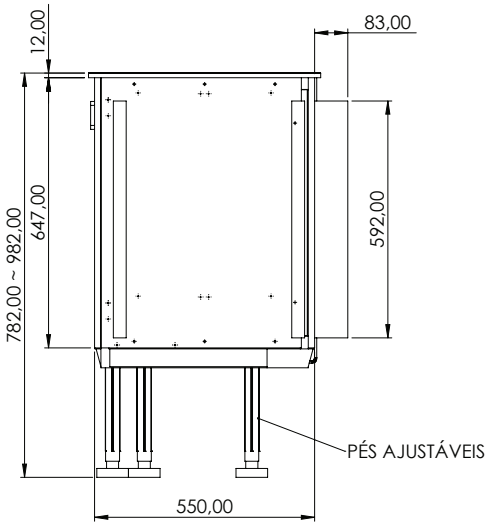

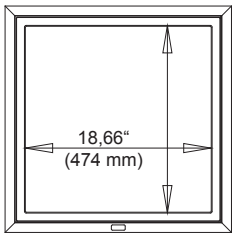

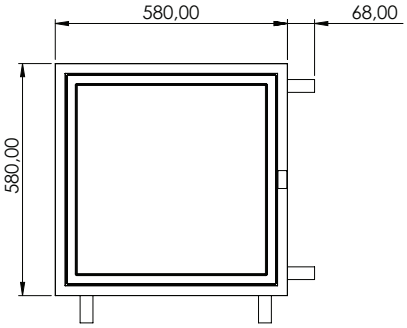

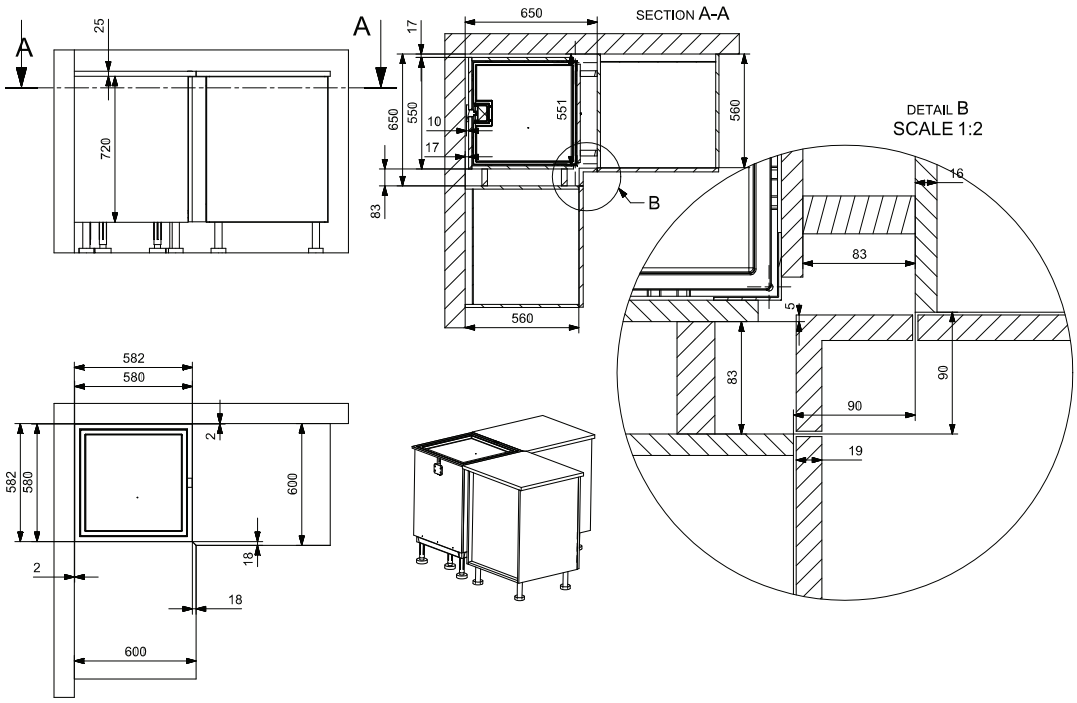

TORRE EMBUTIDA

008.01.012 **Torre Elétrica NK de embutir com bandeja deslizante**



Instalação embutida possibilitanto a personalização de acordo com o material do projeto.

A Torre Elétrica de Embutir com Bandeja Deslizante une tecnologia, funcionalidade e design em uma solução inteligente para projetos modernos.

Sua instalação embutida mantém o ambiente clean e permite total integração com o acabamento do móvel. A bandeja inferior deslizante facilita o acesso e o armazenamento de utensílios e eletrodomésticos, otimizando o espaço.


1


2


3

1. A torre fica alinhada ao móvel, podendo ter o mesmo acabamento que a bancada.

2. Ela sobe, ao deixar o botão precionado.

3. Para deslizar a bandeja inferior, basta acionar a alavanca.

CARACTERÍSTICAS E VANTAGENS

- Equipada com tomada.
- Bandeja inferior deslizante facilitando o acesso e o armazenamento de utensílios e eletrodomésticos.
- Operação intuitiva com o apertar de um botão.
- Testado para segurança e com sensor antiesmagamento.
- Gabinete completo pré-montado para uma instalação simples.
- **MAIS INFORMAÇÕES**:

-Dimensão de planejamento de canto 600 x 600 mm.
-Bandeja deslizante com capacidade para 15kg.
-Iluminação LED.
-Tomada de plug.
-Garantia de 12 meses.

TORRE ELÉTRICA

008.01.011 **Torre Elétrica SAS 600mm**





Transforme espaços internos do móvel em uma estação funcional, organizada e de fácil acesso.

Com um simples movimento, os itens ficam ao alcance das mãos, trazendo mais praticidade para o dia a dia. A Torre Elétrica SAS pode ser utilizada como bar, apoio para eletrodomésticos ou para organização de diferentes utensílios.

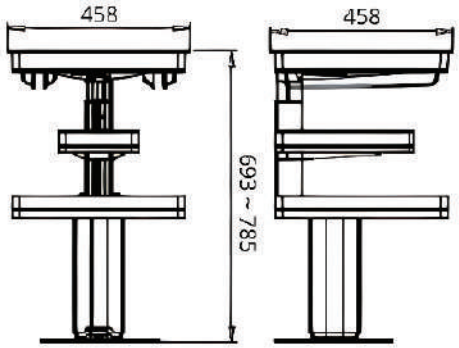

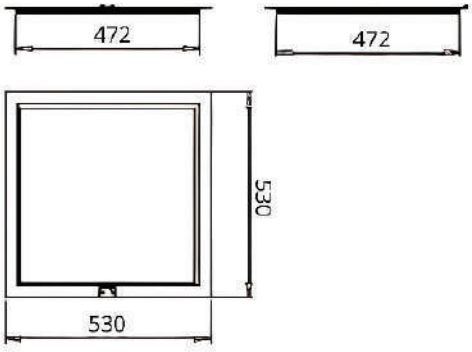

CARACTERÍSTICAS E VANTAGENS

- Com um simples toque a torre levante e para baixar, o botão deve permanecer pressionado.
- Composição com três bandejas.
- Capacidade de carga de 20 kg.
- **MEDIDAS DO PRODUTO:**
  -(LxPxA) 458x458x(695-785)mm (para gabinete de 600mm de largura).

CANTO DUPLO

008.01.009 **Canto Organizador SAS Duplo 800mm**





Transformando espaços de difícil acesso em uma área de armazenamento prática e funcional

O Canto Organizador SAS Duplo 800mm possui um sistema de prateleiras que aproveita melhor os cantos do móvel, facilitando o acesso aos utensílios no dia a dia.

Com capacidade de carga de até 30 kg, é uma solução inteligente para ampliar o aproveitamento interno do mobiliário.

CARACTERÍSTICAS E VANTAGENS

- Bandejas revestidas com tapete antiderrapante.
- Equipado com corrediça invisível com fechamento suave.
- Capacidade de carga: 30kg.

- **MEDIDAS DO PRODUTO:**
  (LxPxA) 640x470x580mm (para gabinete de 800mm de largura).

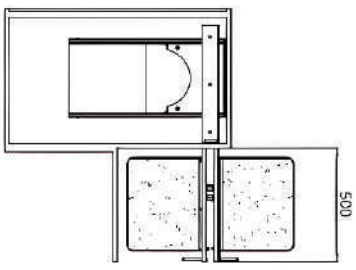

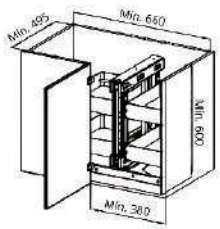

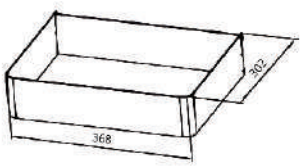

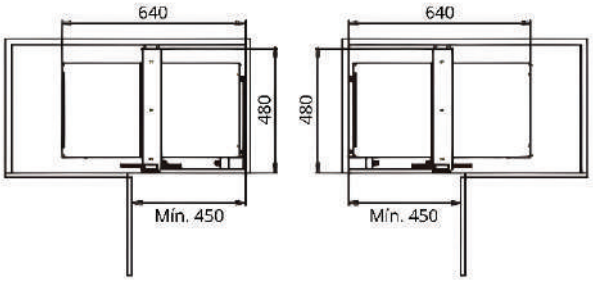

CANTO ECO

008.01.001 **Canto Eco 525mm branco**
008.01.002 **Canto Eco 525mm cinza**



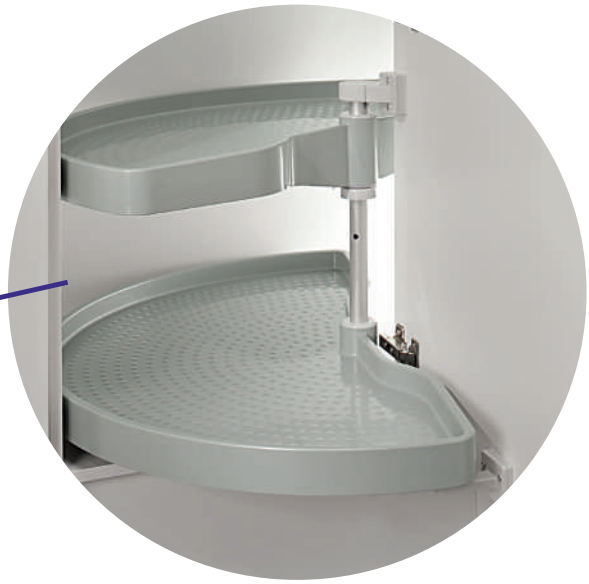

Sistema de prateleiras inteligentes para cantos organizados.

Com um design atemporal, o sistema de organização Canto Eco se encaixa perfeitamente em armários de canto e cozinhas modernas em formato de L e U, ficando ótimo em qualquer projeto.

Os sistemas de armário de canto utilizam o espaço de armazenamento oculto nos cantos da cozinha, proporcionando acesso ergonômico aos itens movidos horizontalmente do inteior do armário para o usuário por meio de acessórios funcionais.

Com possibilidade de ajuste de altura das prateleiras, o Canto Eco é produzido em alumínio e polímero resistente, evitando corrosão e oxidação.

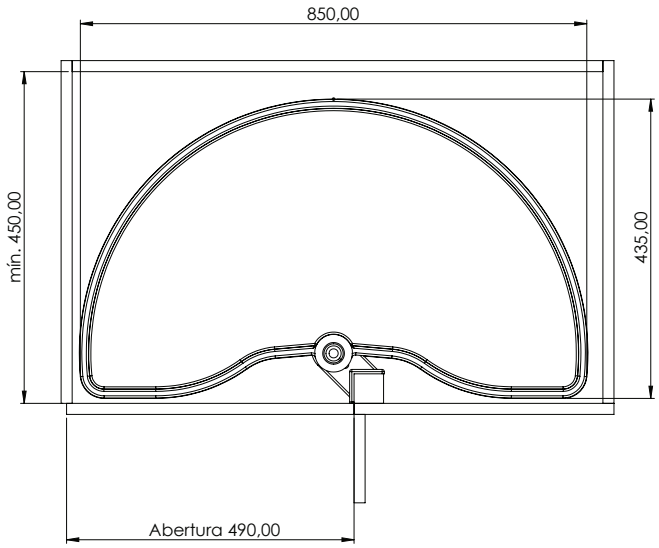

CARACTERÍSTICAS E VANTAGENS

- Aproveitamento ideal do espaço de armazenamento em cada canto da cozinha.
- Acesso ergonômico graças às bandejas giratórias, com possibilidade de ajuste de altura.
- Design atemporal.
- **Acabamento:** Cores: branco e cinza.
- Superfícies suportam carga de até 25kg devido a sua estrutura sólida na parte inferior.
- Produzido em alumínio e polímero resistente.
- **Medida mínima:** 450mm (profundidade gabinete); 686mm (largura gabinete); 490mm (abertura).

CANTO 360

008.01.013 **Canto Organizador NK 360**



Transforme espaços de difícil acesso em áreas práticas de armazenamento.

Com sistema giratório 360° facilita a visualização e o acesso aos produtos, trazendo mais praticidade para o dia a dia. As bandejas possuem ajuste de altura, permitindo adaptar a organização de acordo com diferentes necessidades. Produzido em alumínio e polímero de alta resistência, oferece durabilidade e proteção contra corrosão e oxidação.

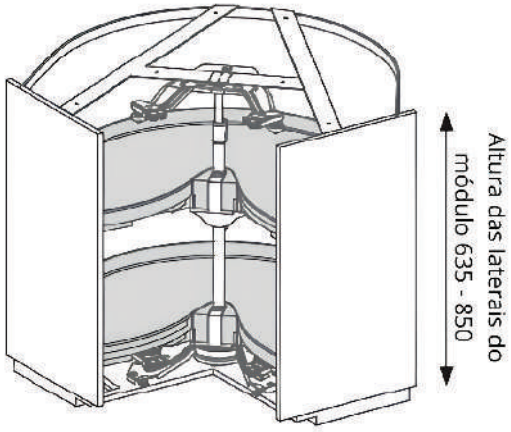

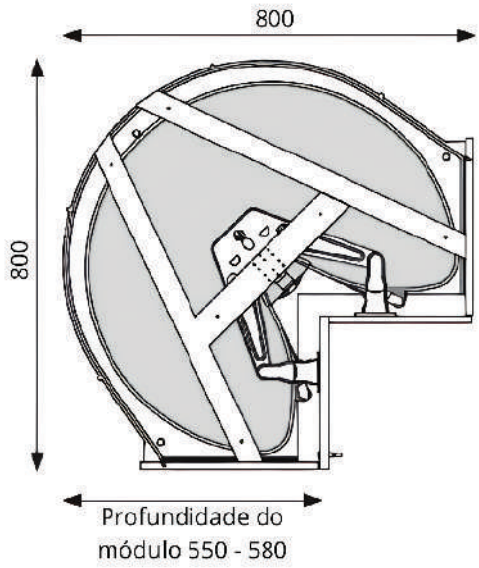

CARACTERÍSTICAS E VANTAGENS

- Aproveitamento ideal do espaço de armazenamento em cada canto da cozinha.
- Acesso ergonômico graças às bandejas giratórias, com possibilidade de ajuste de altura.
- Sistema giratório 360°, que permite que as bandejas girem completamente, facilitando o acesso e o encontro dos produtos.
- Design atemporal.
- Superfícies suportam carga de até 25kg.
- Produzido em alumínio e polímero resistente.

ARMÁRIO ELÉTRICO

008.01.008 **Armário Organizador Elétrico SAS 800mm**



Aproveitamento inteligente para os armários superiores da cozinha.

Seu sistema de elevação motorizado abaixa e levanta a prateleira automaticamente com apenas um toque. O mecanismo facilita o acesso aos itens armazenados, mantendo tudo organizado e ao alcance das mãos.

Uma solução moderna que transforma espaços altos do mobiliário em áreas acessíveis, funcionais e bem aproveitadas.

CARACTERÍSTICAS E VANTAGENS

- Capacidade de carga de até 25 kg.
- **MEDIDAS DO PRODUTO:**
  (LxPxA) 764x287x702mm (para gabinete de 800mm de largura).

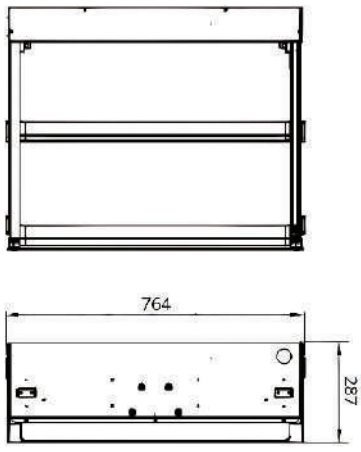

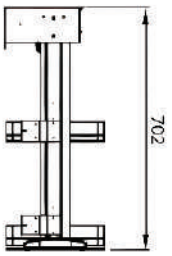

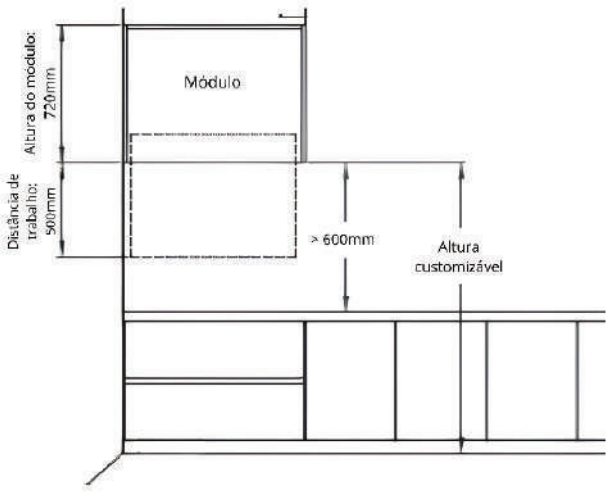

ARMÁRIO BASCULANTE

008.01.007 **Armário Organizador Basculante Manual SAS 800mm**



Solução inteligente para transformar espaços altos em áreas acessíveis.



O Armário Organizador Basculante SAS 800mm facilita o acesso aos itens armazenados em armários superiores, trazendo mais praticidade para a cozinha. Seu sistema basculante suave e silencioso permite baixar o organizador com facilidade e retorná-lo à posição inicial sem impactos.

CARACTERÍSTICAS E VANTAGENS

- Capacidade de carga de até 12 kg.
- Bandejas revestidas com tapete antiderrapante.
- **MEDIDAS DO PRODUTO:**
  (LxPxA) 760x280x560mm (para gabinete de 800mm de largura).

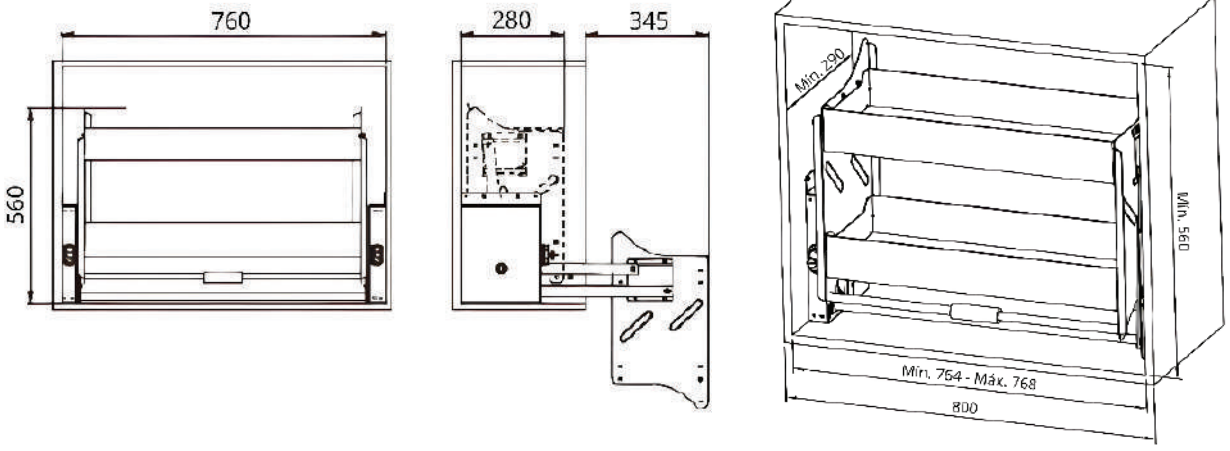

ORGANIZADOR DE BALCÃO

008.01.010 **Organizador de Balcão SAS Central 300mm**





Armazenamento de alta capacidade de três níveis.

O Organizador de Balcão Central SAS 300mm aproveita espaços estreitos do móvel, ampliando a capacidade de armazenamento da cozinha. Com três níveis de organização, permite acomodar mantimentos, temperos, utensílios e outros itens de forma prática e acessível.

CARACTERÍSTICAS E VANTAGENS

- Capacidade de carga de até 30 kg.
- Bandejas revestidas com tapete antiderrapante.
- Equipado com corrediça invisível e fechamento suave.
- **MEDIDAS DO PRODUTO:**
  (LxPxA) 238x480x510mm
  (para gabinete de 300mm de largura).

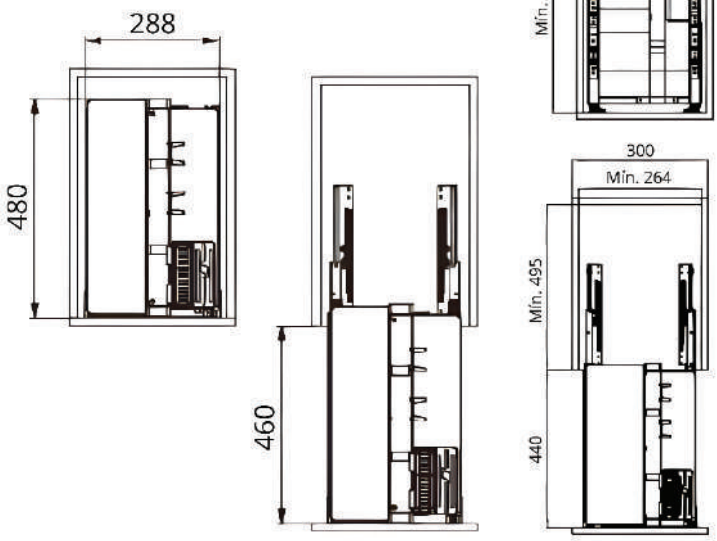

PORTA TEMPEROS

008.01.017 **Organizador Porta Temperos SAS Central 150mm**



Armazenamento de alta capacidade de três níveis.



O Organizador de Balcão Central SAS 300mm aproveita espaços estreitos do móvel, ampliando a capacidade de armazenamento da cozinha. Com três níveis de organização, permite acomodar mantimentos, temperos, utensílios e outros itens de forma prática e acessível.

CARACTERÍSTICAS E VANTAGENS

- Capacidade de carga de até 30 kg.
- Bandejas revestidas com tapete antiderrapante.
- Equipado com corrediça invisível e fechamento suave.
- **MEDIDAS DO PRODUTO:**
  (LxPxA) 115x457x500mm (para gabinete de 150mm de largura).

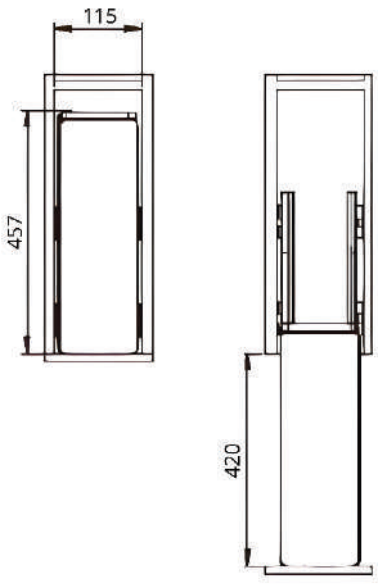

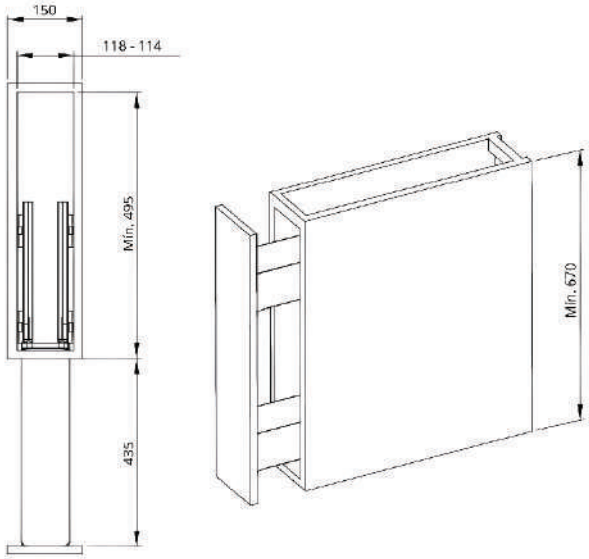

DESPENSA ORGANIZADORA

008.01.005 **Despensa organizadora SAS com seis níveis 450mm**
008.01.018 **Despensa organizadora SAS com seis níveis 600mm**
008.01.019 **Despensa organizadora SAS com dois níveis 450mm**



Solução completa para armazenar e organizar mantimentos.





Disponível em versões de dois ou seis níveis, conta com prateleiras ajustáveis que se adaptam a itens de diferentes tamanhos.

As bandejas possuem tapete antiderrapante, proporcionando estabilidade e segurança durante o uso.

Uma solução versátil que amplia a capacidade de armazenamento e mantém tudo organizado e de fácil acesso.

CARACTERÍSTICAS E VANTAGENS

- Capacidade de carga de 3 kg por bandeja.
- Bandejas ajustáveis e revestidas com tapete antiderrapante.
- Fechamento suave.
- **MEDIDAS DO PRODUTO:**
  6 níveis: (LxPxA) 410x500x1820mm (para gabinete de 450mm de largura).
  6 níveis: (LxPxA) 560x500x1820mm (para gabinete de 600mm de largura).
  2 níveis: (LxPxA) 410x500x580mm (para gabinete de 450mm de largura).

Despensa organizadora SAS com seis níveis 450mm

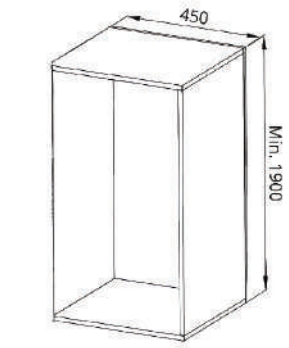

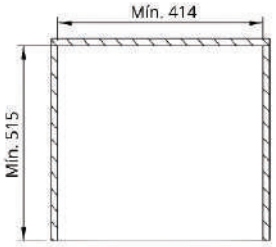

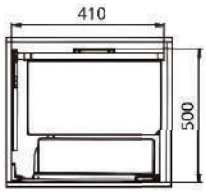

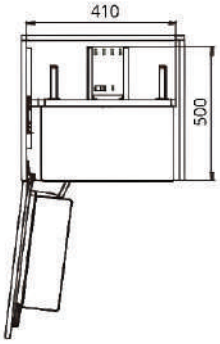

Despensa organizadora SAS com seis níveis 600mm

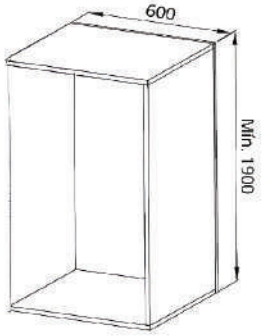

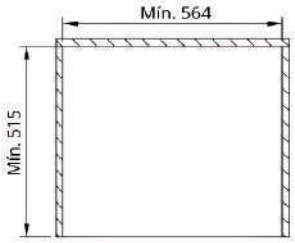

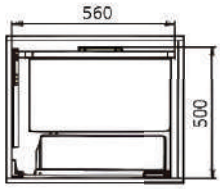

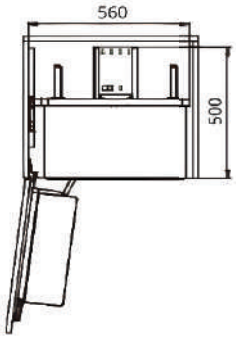

Despensa organizadora SAS com dois níveis 450mm

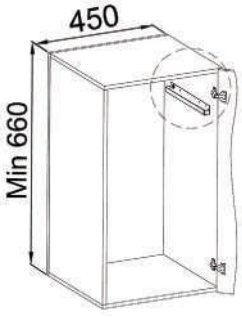

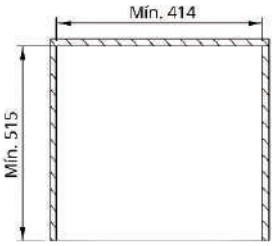

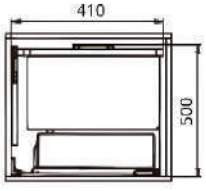

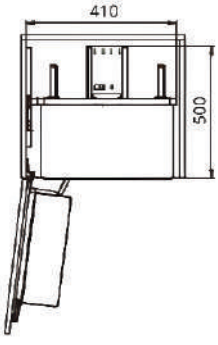

DESPENSA ORGANIZADORA

008.01.006 **Despensa organizadora SAS Central com seis bandejas 300mm**



Puxe, abasteça e experimente uma maneira mais inteligente de armazenar, organizar e aproveitar sua cozinha.

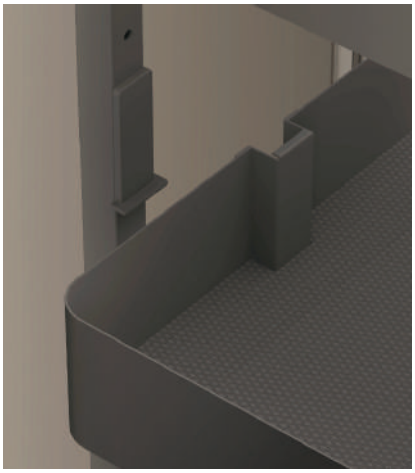

A Despensa Organizadora Central SAS aproveita espaços estreitos do móvel para criar uma área de armazenamento ampla, prática e funcional. Com seis prateleiras ajustáveis, permite organizar mantimentos e produtos de diferentes tamanhos com maior aproveitamento do espaço.

CARACTERÍSTICAS E VANTAGENS

- Capacidade de carga de 5 kg por bandeja.
- Bandejas ajustáveis e revestidas com tapete antiderrapante.
- Fechamento suave.
- **MEDIDAS DO PRODUTO:** (LxPxA) 250x505x1959mm (para gabinete de 300mm de largura).

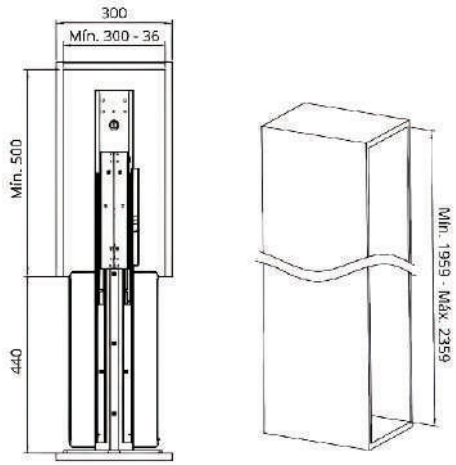

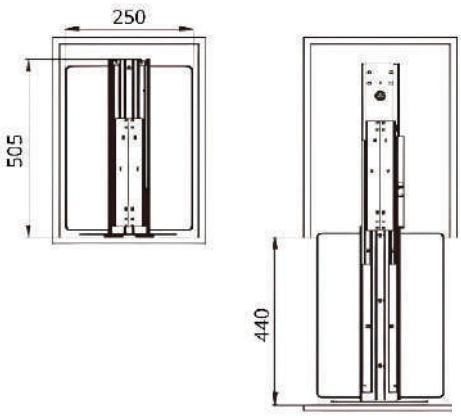

LIXEIRA FIXA WASTESAS

008.03.014 **Lixeira Fixa 1x16L + 2x7L WASTESAS**
008.03.015 **Lixeira Fixa 2x16L WASTESAS**

Solução completa, compacta e elegante para armazenamento de resíduos.



Uma lixeira de formato pequeno, com dupla ou tripla separação, que oferece volumes surpreendentes para armazenamento dos resíduos. Com recipientes de 16 litros e 7 litros, permite a separação do lixo, principalmente o orgânico e seco, para reciclagem.

A WASTESAS também valoriza o espaço do seu móvel por conta do seu design compacto. Conta com uma abertura horizontal, podendo assim, ser instalada em áreas de difícil acesso ou alturas limitadas.





CARACTERÍSTICAS E VANTAGENS

- Design compacto e com economia de espaço para instalação sob o sifão no armário da base da pia ou vãos livres.
- Para espaços a partir de 400mm de largura e 480mm de profundidade.
- Fixação inteligente do revestimento do compartimento.
- Acabamento resistente, design otimizado, pequenos espaços entre alças e caixas permitem uma separação de resíduos limpa e higiênica.
- Corrediças telescópicas de extensão total, garantindo uma abertura extrema e suave.
- Com tampa de cobertura oferecendo espaço de armazenamento adicional.
- Baldes de lixo e molduras por injeção de polímeros resistentes e recicláveis, evitando a oxidação.
- Baldes de lixo: 2 x 16 litros (dupla separação)
- Baldes de lixo: 1 x 16 litros e 2 x 7 litros (tripla separação).
- Baldes de lixo com alças que facilitam a retirada do conteúdo.
- Construção estável da estrutura.
- Acompanha parafusos para fixação e o manual de montagem para uma instalação perfeita.

Lixeira Fixa 2x16L WASTESAS

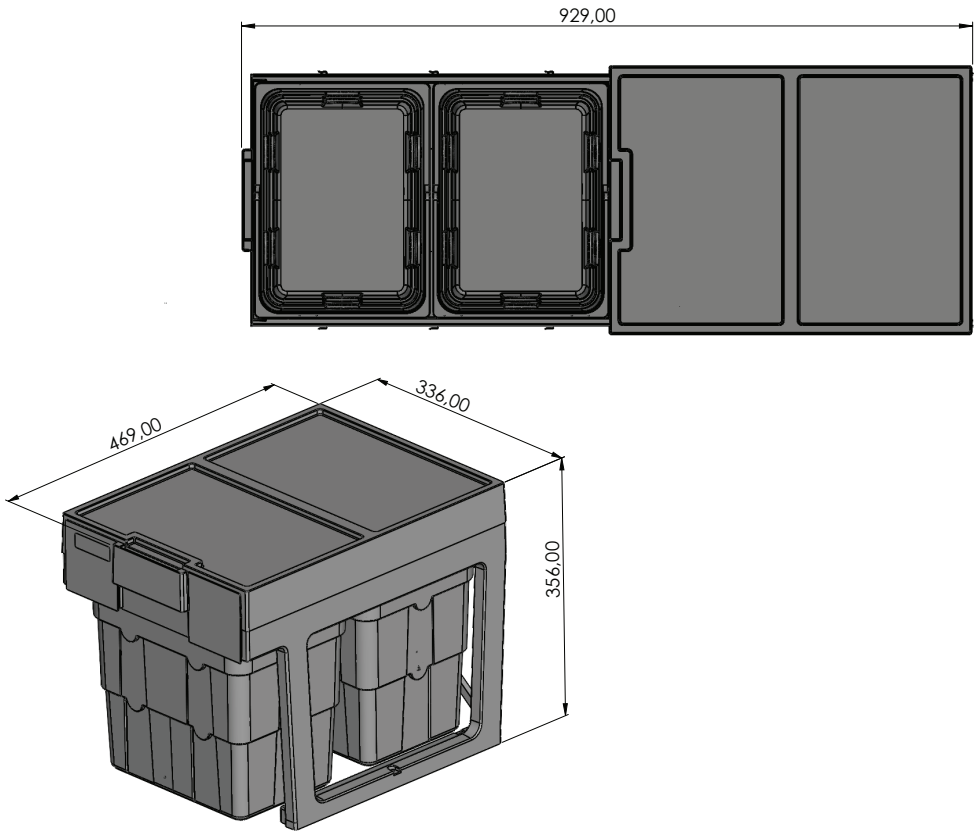

Lixeira Fixa 1x16L + 2x7L WASTESAS

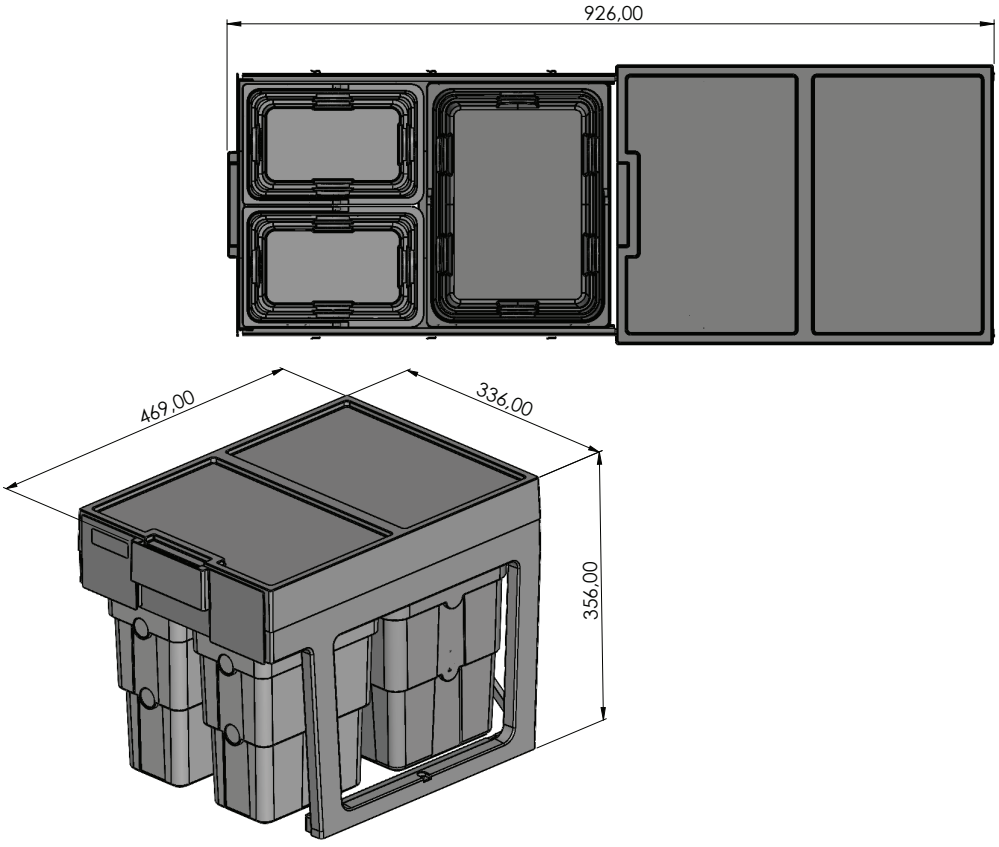

LIXEIRAS DE PLÁSTICO



Sistema inteligente de lixeiras modulares.

Este sistema inteligente de separação de resíduos está disponível em diferentes tamanhos e volumes. As lixeiras moldadas são resistentes e podem ser combinadas como um conjunto para qualquer aplicação: separação básica, dupla, tripla ou múltipla. As lixeiras são mantidas em posição por uma placa com pinos de fixação que é colocada no fundo da gaveta, ou por uma moldura de posicionamento que é simplesmente colocada na parte superior da gaveta.

5,5 litros

008.03.003 **Cinza**
008.03.004 **Cinza Escuro**

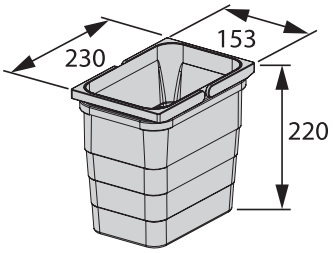

12 litros

008.03.007 **Cinza**
008.03.008 **Cinza Escuro**

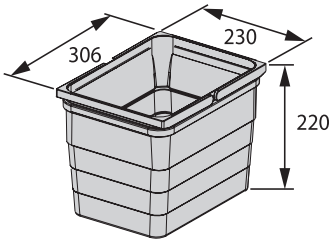

8 litros

008.03.005 **Cinza**
008.03.006 **Cinza Escuro**

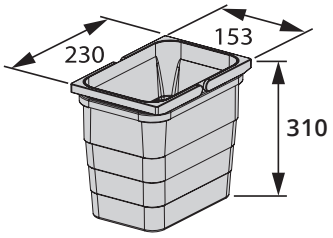

17 litros

008.03.009 **Cinza**
008.03.010 **Cinza Escuro**

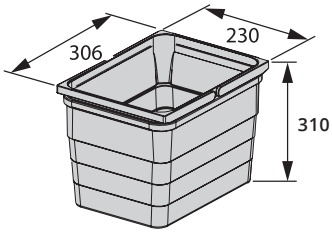

CARACTERÍSTICAS E VANTAGENS

- Compatível para todos os tipos de gavetas e armários estabelecidos.
- Moldado por injeção de polímeros resistentes e recicláveis.
- Alças de transporte robustas e reforçadas com fibra de vidro fixam os sacos de lixo no lugar e facilitam a remoção da lixeira.
- As caixas também podem ser usadas para o armazenamento de agentes de limpeza.
- Caixas adequadas para uso único ou combinado. Correspondência de grades de largura e profundidade.
- Pode ser usado em gavetas com base e placas de cobertura, em estruturas suspensas acopladas aos sistemas de gaveta. (Consulte os modelos disponíveis de armação e placa de cobertura na pág.14)
- Acabamento: Cinza e Cinza Escuro.

COMPLEMENTOS PARA LIXEIRAS



Acessórios inteligentes para as lixeiras.

Este sistema de acessórios inteligentes combina a separação de resíduos com o armazenamento de outros utensílios de cozinha e limpeza. Ele fornece uma nova opção de armazenamento versátil e eficiente sob a pia.

TAMPA PARA LIXEIRA

5,5 E 8 LITROS



008.03.019 **CINZA**
008.03.020 **CINZA ESCURO**

TAMPA PARA LIXEIRA

12 E 17 LITROS



008.03.021 **CINZA**
008.03.022 **CINZA ESCURO**

TAMPA PÁ E ESCOVA

12 E 17 LITROS



008.03.017 **CINZA**
008.03.018 **CINZA ESCURO**

TAMPA PRODUTOS DE LIMPEZA

12 E 17 LITROS



008.03.025 **CINZA**
008.03.026 **CINZA ESCURO**

TAPETE PARA LIXEIRAS

474x474mm



008.03.027 **CINZA**
008.03.028 **CINZA ESCURO**

TAPETE PARA LIXEIRAS

876x876mm

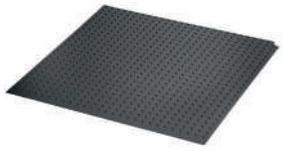

008.03.029 **CINZA**
008.03.030 **CINZA ESCURO**

CARACTERÍSTICAS E VANTAGENS

- Possibilidades de armazenamento adicionais em um espaço existente.
- Tampa limpa e higiênica das lixeiras. Design oficialmente premiado, adaptado às lixeiras.
- Feito de polímeros robustos.
- Acabamento: Cinza e Cinza Escuro.

SUGESTÕES DE USO

2 LIXEIRAS DE 5,5L
2 LIXEIRAS DE 8L



1 LIXEIRA 5,5L + 1 LIXEIRA 12L
1 LIXEIRA 8L + 1 LIXEIRA 17L



2 LIXEIRAS 12L
2 LIXEIRAS 17L



2 LIXEIRAS DE 5,5L + 1 LIXEIRA DE 12L
2 LIXEIRAS DE 8L + 1 LIXEIRA DE 17L



2 LIXEIRAS DE 5,5L + 2 LIXEIRAS DE 12L
2 LIXEIRAS DE 8L + 2 LIXEIRAS DE 17L

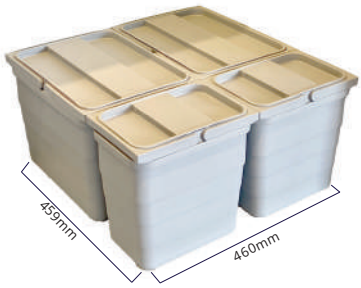

LIXEIRAS 42 LITROS

Pode ser utilizado como lixeira, para separar o lixo seco do orgânico e também como cesto de roupas sujas para separar roupas claras das escuras.



008.03.012 **Lixeira de Plástico 42 Litros Cinza**
008.03.013 **Lixeira de Plástico 42 Litros Cinza Escuro**
008.03.023 **Tampa para Lixeira 42 Litros Cinza**
008.03.024 **Tampa para Lixeira 42 Litros Cinza Escuro**

Opções de cores:

Todos os Kits de Lixeiras de Plástico estão disponíveis em duas opções de cores:



CINZA

CINZA ESCURO

ARMAÇÃO PARA LIXEIRA

008.03.001 **Cinza**
008.03.002 **Cinza Escuro**



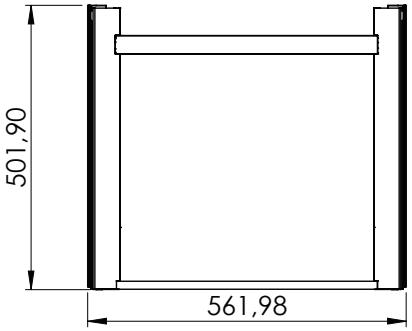

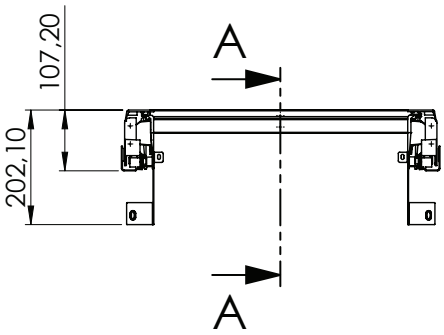

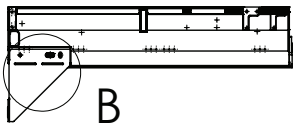

SEÇÃO A-A

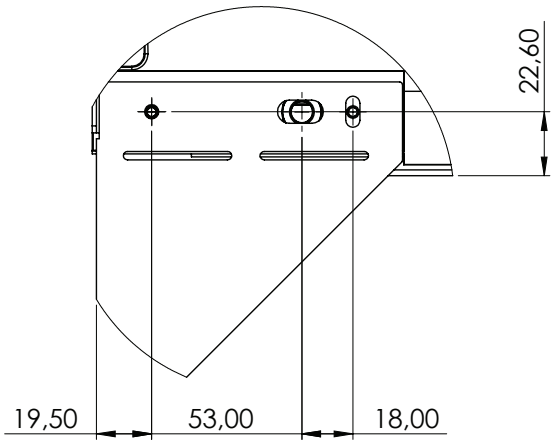

DETALHE B

ESCALA 1 : 2

LIXEIRA ARTICULADA

008.01.015 **Lixeira Articulada 17 L para porta**
008.01.016 **Lixeira Articulada 26 L para porta**

Abertura e fechamento automáticos, proporcionando mais higiene.



A Lixeira Articulada SAS traz mais praticidade e higiene para o descarte de resíduos no dia a dia. Seu sistema articulado permite que a tampa levante e o recipiente se projete automaticamente com a abertura da porta do armário. O recipiente removível facilita o esvaziamento e a limpeza, tornando o uso mais prático.



CARACTERÍSTICAS E VANTAGENS

- A tampa levanta quando a porta articulada é aberta.
- O recipiente abre-se automaticamente para fora do armário.
- O recipiente pode ser removido de forma fácil e intuitiva.
- Alças robustas em forma de arco, reforçadas com fibra de vidro, mantêm o saco de lixo no lugar.
- Montagem simples, tanto para o lado direito, quanto para o esquerdo.
- Fornecido como um conjunto completo.
- Altura produto:
  17 L: 386mm
  26 L: 526mm

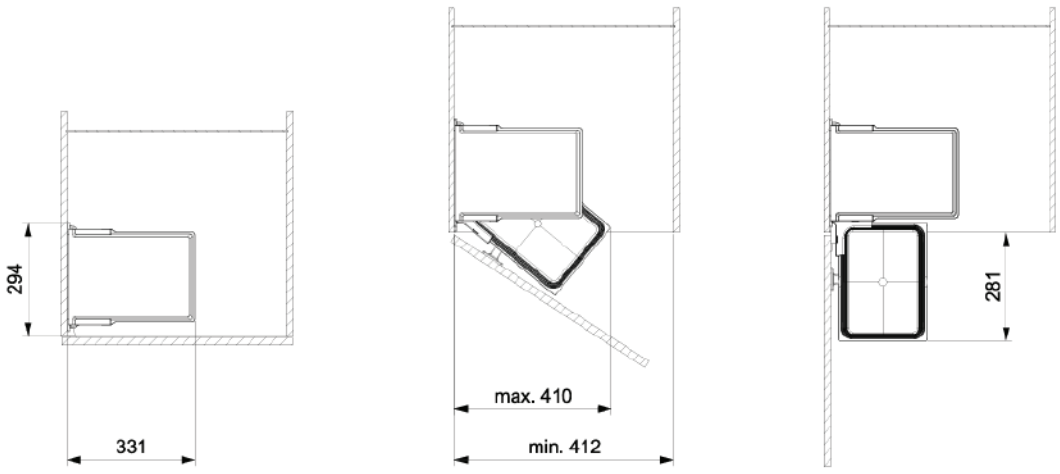

DESPENSA MULTIUSO

008.01.014 **Despensa organizadora NK multiuso**

Minimalismo, tecnologia e funcionalidade: a nova forma de organizar sua área de serviço.



Desenvolvida para criar áreas adicionais de armazenamento, otimizando o aproveitamento do móvel com praticidade e eficiência, Pode ser facilmente associada a outros produtos, como baldes de lixo, ampliando ainda mais as possibilidades de uso e organização.



CARACTERÍSTICAS E VANTAGENS

- Possui quatro níveis.
- Produzida em material 100% reciclável, alia sustentabilidade à durabilidade no uso contínuo.
- Fácil de limpar, garantindo mais praticidade na rotina.
- Capacidade de carga: 10kg

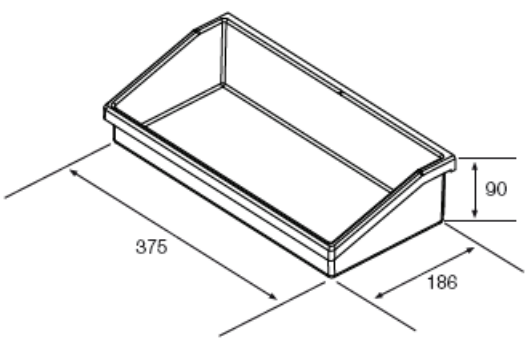



DIVISÓRIAS PARA GAVETA



Elegância e personalidade para a sua gaveta.

Um sistema de organização elegante e de alto valor para gavetas, inspirado por sua mistura de materiais de bandejas de plástico translúcido e perfis de conexão de alumínio. Devido à sua sofisticada conexão de clipe, adapta-se de forma flexível a diferentes larguras de gaveta. Cada bandeja pode ser equipada individualmente com divisores ajustáveis.





CARACTERÍSTICAS E VANTAGENS

- Composição de materiais de alto valor de plástico translúcido e alumínio.
- Combinações variáveis de bandejas e perfis.
- Conteúdos individuais podem ser organizados usando divisores ajustáveis.
- Espaçadores laterais garantem um encaixe perfeito na gaveta.
- Adaptável a qualquer tipo de gaveta.
- Pode ser adaptado para diferentes larguras de gaveta, além de oferecer compartimentos com diferentes espaços para armazenar itens grandes ou pequenos.
- **Acabamentos:**
  Conchas: Branco translúcido e preto translúcido
  Perfis: Alumínio e preto.
  Divisores de Talheres: Branco e preto.

CONCHA PARA DIVISÓRIA DE TALHERES 100MM PARA GAVETAS

008.02.003 **Branco**
008.02.004 **Preto**

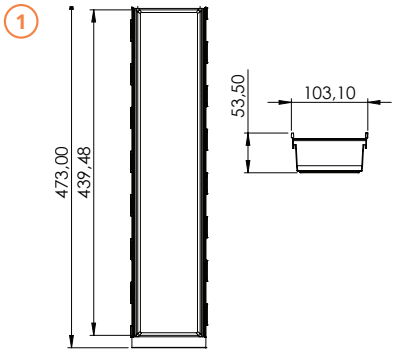

CONCHA PARA DIVISÓRIA DE TALHERES 150MM PARA GAVETAS

008.02.005 **Branco**
008.02.006 **Preto**

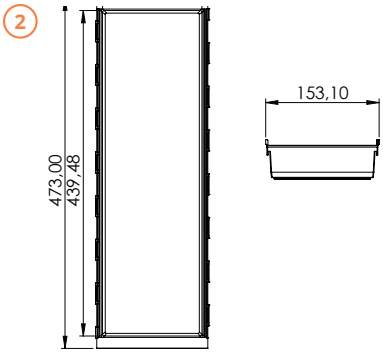

CONCHA PARA DIVISÓRIA DE TALHERES 200MM PARA GAVETAS

008.02.007 **Branco**
008.02.008 **Preto**

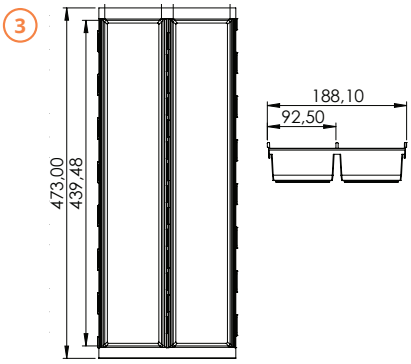

DIVISOR DE TALHERES 100MM PARA GAVETAS

008.02.011 **Branco**
008.02.012 **Preto**

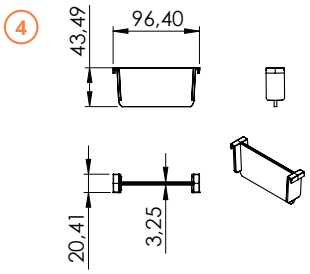

DIVISOR DE TALHERES 150MM PARA GAVETAS

008.02.013 **Branco**
008.02.014 **Preto**

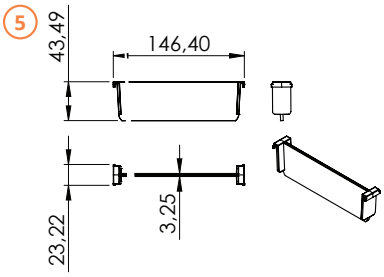

DIVISOR DE TALHERES 200MM PARA GAVETAS

008.02.015 **Branco**
008.02.016 **Preto**

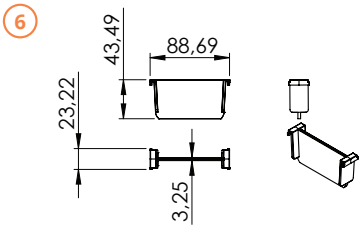

BLOCO PLÁSTICO DIVISOR DE FACAS 150MM

008.02.001 **Cinza**
008.02.002 **Preto**

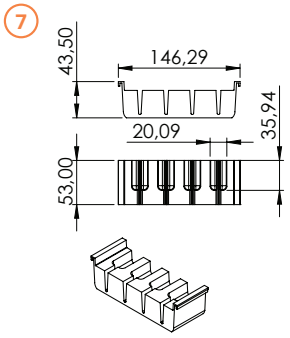

VEDAÇÃO DAS DIVISÓRIAS LATERAIS

008.02.022 **Branco**
008.02.023 **Preto**

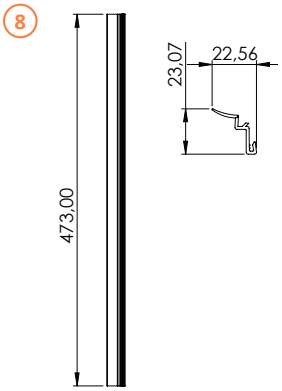

PERFIL DE CONEXÃO DIVISÓRIA

008.02.019 **Alumínio**
008.02.021 **Preto**

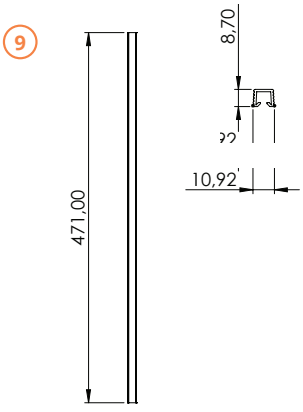

EXEMPLO DE MONTAGEM CONJUNTO DIVISÓRIAS PARA GAVETA

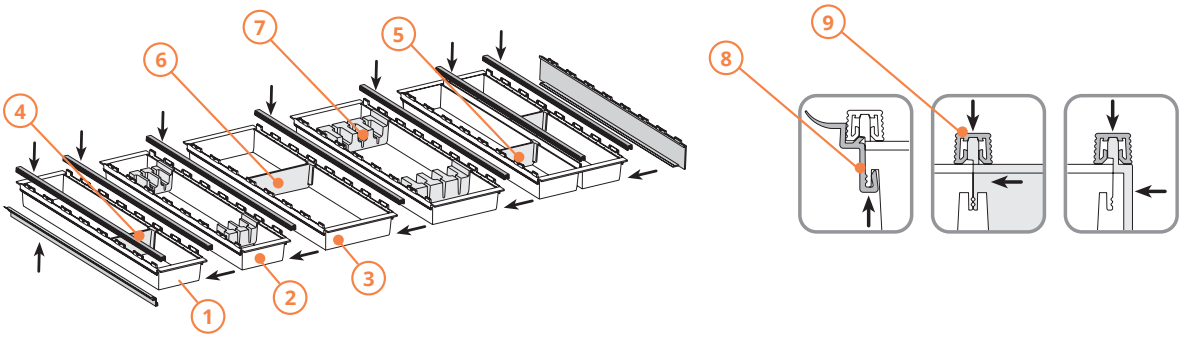

KITS DIVISÓRIAS PARA GAVETA

* Disponível nas cores branco e preto.

KIT DIVISÓRIAS PARA GAVETA 200MM

008.02.024

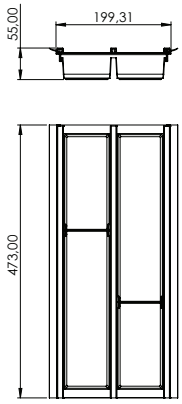

Composição do Kit:

1 Concha para divisória de talheres para gavetas 200mm
2 Divisor de talheres 200mm
3 Perfil de conexão divisória
2 Vedação das divisórias laterais

Vão livre da gaveta: Profundidade 473mm X Largura 200mm

KIT DIVISÓRIAS PARA GAVETA 300MM

008.02.025

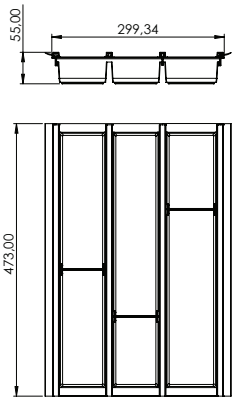

Composição do Kit:

1 Concha para divisória de talheres para gavetas 200mm
2 Divisor de talheres 200mm
1 Concha para divisória de talheres para gavetas 100mm
1 Dividor de talheres 100mm
4 Perfil de conexão divisória
2 Vedação das divisórias laterais

Vão livre da gaveta: Profundidade 473mm X Largura 300mm

KIT DIVISÓRIAS PARA GAVETA 350MM

008.02.026

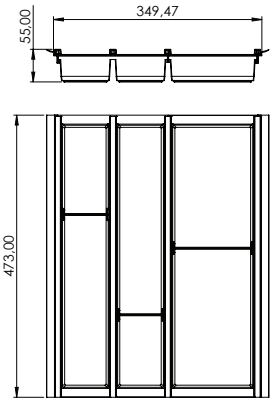

Composição do Kit:

1 Concha para divisória de talheres para gavetas 200mm
2 Divisor de talheres 200mm
1 Concha para divisória de talheres para gavetas 150mm
1 Dividor de talheres 150mm
4 Perfil de conexão divisória
2 Vedação das divisórias laterais

Vão livre da gaveta: Profundidade 473mm X Largura 350mm

KIT DIVISÓRIAS PARA GAVETA 400MM

008.02.027

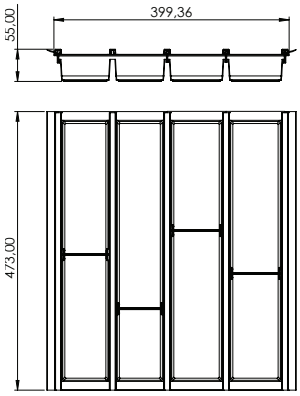

Composição do Kit:

1 Concha para divisória de talheres para gavetas 200mm
2 Divisor de talheres 200mm
2 Concha para divisória de talheres para gavetas 100mm
2 Dividor de talheres 150mm
5 Perfil de conexão divisória
2 Vedação das divisórias laterais

Vão livre da gaveta: Profundidade 473mm X Largura 400mm

KIT DIVISÓRIAS PARA GAVETA 450MM

008.02.033

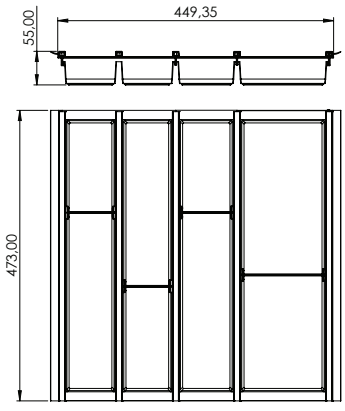

Composição do Kit:

1 Concha para divisória de talheres para gavetas 200mm
2 Divisor de talheres 200mm
1 Concha para divisória de talheres para gavetas 100mm
1 Dividor de talheres 100mm
1 Concha para divisória de talheres para gavetas 150mm
1 Dividor de talheres 150mm
5 Perfil de conexão divisória
2 Vedação das divisórias laterais

Vão livre da gaveta: Profundidade 473mm X Largura 450mm

KIT DIVISÓRIAS PARA GAVETA 500MM

008.02.028

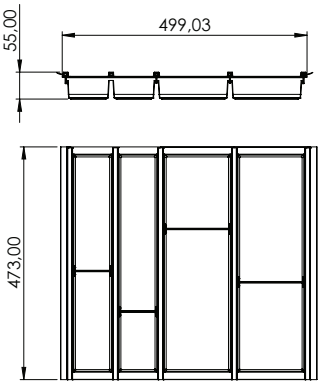

Composição do Kit:

1 Concha para divisória de talheres para gavetas 200mm
2 Divisor de talheres 200mm
2 Concha para divisória de talheres para gavetas 150mm
2 Dividor de talheres 150mm
5 Perfil de conexão divisória
2 Vedação das divisórias laterais

Vão livre da gaveta: Profundidade 473mm X Largura 500mm

KIT DIVISÓRIAS PARA GAVETA 600MM

008.02.034

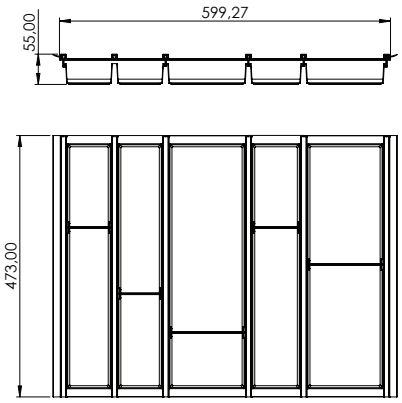

Vão livre da gaveta:
Profundidade 473mm X
Largura 600mm

Composição do Kit:

1 Concha p/ divisória de talheres p/ gavetas 200mm
2 Divisor de talheres 200mm
1 Concha p/ divisória de talheres p/ gavetas 100mm
1 Dividor de talheres 100mm
2 Concha p/ divisória de talheres p/ gavetas 150mm
2 Dividor de talheres 150mm
6 Perfil de conexão divisória
2 Vedação das divisórias laterais

KIT DIVISÓRIAS PARA GAVETA 700MM

008.02.029

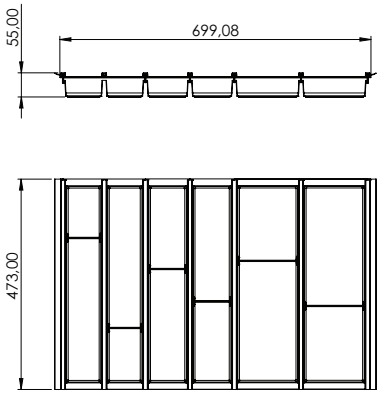

Vão livre da gaveta:
Profundidade 473mm X
Largura 700mm

Composição do Kit:

1 Concha p/ divisória de talheres p/ gavetas 200mm
2 Divisor de talheres 200mm
2 Concha p/ divisória de talheres p/ gavetas 100mm
2 Dividor de talheres 100mm
2 Concha p/ divisória de talheres p/ gavetas 150mm
2 Dividor de talheres 150mm
7 Perfil de conexão divisória
2 Vedação das divisórias laterais

KIT DIVISÓRIAS PARA GAVETA 800MM

008.02.030

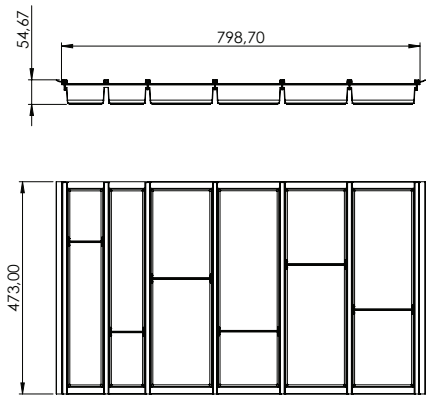

Vão livre da gaveta:
Profundidade 473mm X
Largura 800mm

Composição do Kit:

1 Concha p/ divisória de talheres p/ gavetas 200mm
2 Divisor de talheres 200mm
4 Concha p/ divisória de talheres p/ gavetas 150mm
4 Dividor de talheres 150mm
7 Perfil de conexão divisória
2 Vedação das divisórias laterais

KIT DIVISÓRIAS PARA GAVETA 900MM

008.02.031

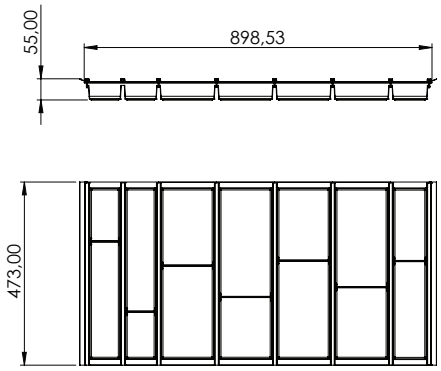

Vão livre da gaveta:
Profundidade 473mm X
Largura 900mm

Composição do Kit:

1 Concha p/ divisória de talheres p/ gavetas 200mm
2 Divisor de talheres 200mm
1 Concha p/ divisória de talheres p/ gavetas 100mm
1 Dividor de talheres 100mm
4 Concha p/ divisória de talheres p/ gavetas 150mm
4 Dividor de talheres 150mm
8 Perfil de conexão divisória
2 Vedação das divisórias laterais

KIT DIVISÓRIAS PARA GAVETA 1.100MM

008.02.032

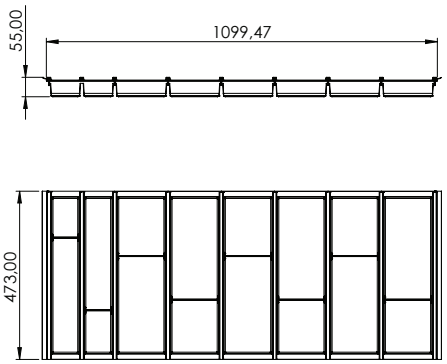

Composição do Kit:

1 Concha p/ divisória de talheres p/ gavetas 200mm
2 Divisor de talheres 200mm
6 Concha p/ divisória de talheres p/ gavetas 150mm
6 Dividor de talheres 150mm
9 Perfil de conexão divisória
2 Vedação das divisórias laterais

Vão livre da gaveta: Profundidade 473mm X Largura 1.100mm

DIVISOR DE TALHERES NOLAGO





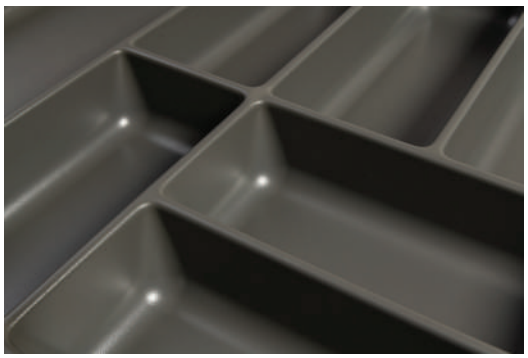

Divisão clássica aliada ao design funcional.

Este sistema de organização para gavetas de cozinha impressiona pela sua divisão clássica aliada ao design funcional. Proporciona uma gaveta bem estruturada, com conteúdo de fácil visualização e aparência organizada. A integração de transições arredondadas nos compartimentos individuais confere ao Nolago um visual dinâmico e imparcial – organização ideal sem cantos e arestas. Assim, pequenos utensílios de cozinha e utensílios maiores podem ser perfeitamente acomodados em um design esteticamente agradável.

DIVISOR DE TALHERES NOLAGO 440X310MM CINZA ESCURO

008.02.039 | 008.02.058 (com perfil de acabamento)

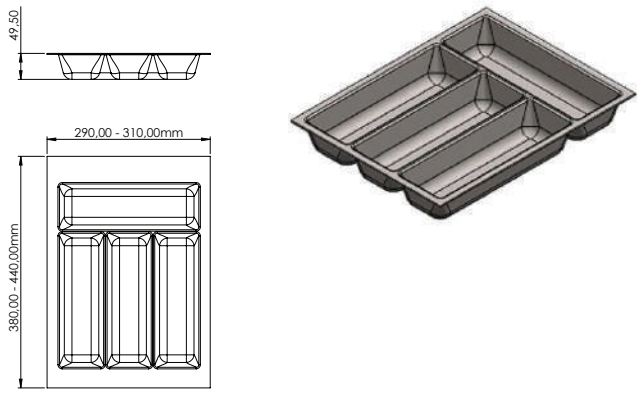

DIVISOR DE TALHERES NOLAGO 440X360MM CINZA ESCURO

008.02.048 | 008.02.061 (com perfil de acabamento)

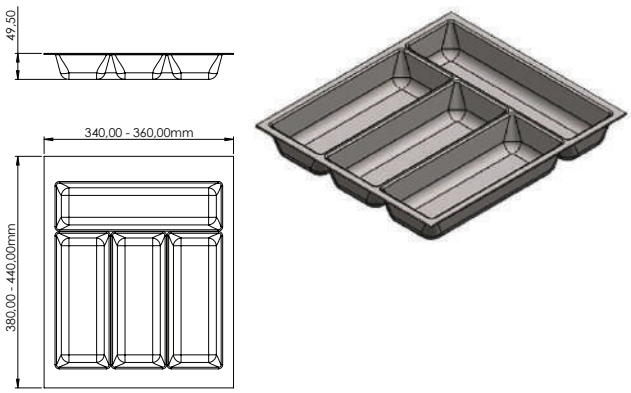

DIVISOR DE TALHERES NOLAGO 440X410MM CINZA ESCURO

008.02.047 | 008.02.054 (com perfil de acabamento)

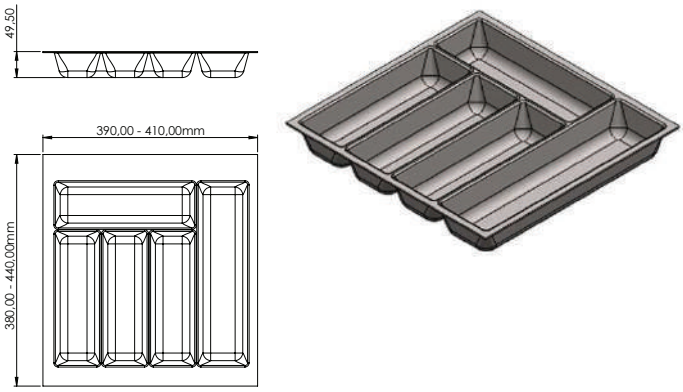

DIVISOR DE TALHERES NOLAGO 440X530MM CINZA ESCURO

008.02.046 | 008.02.052 (com perfil de acabamento)

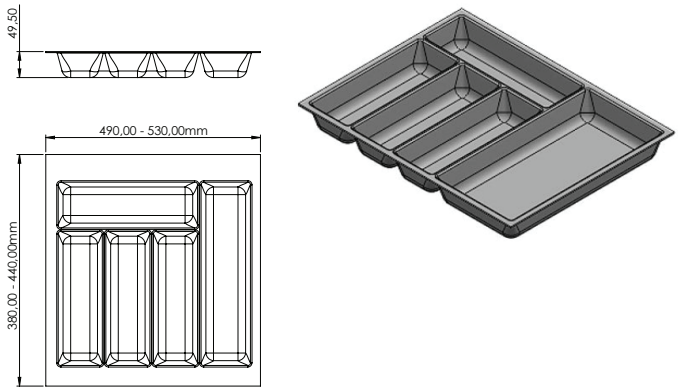

DIVISOR DE TALHERES NOLAGO 440X730MM CINZA ESCURO

008.02.045 | 008.02.049 (com perfil de acabamento)

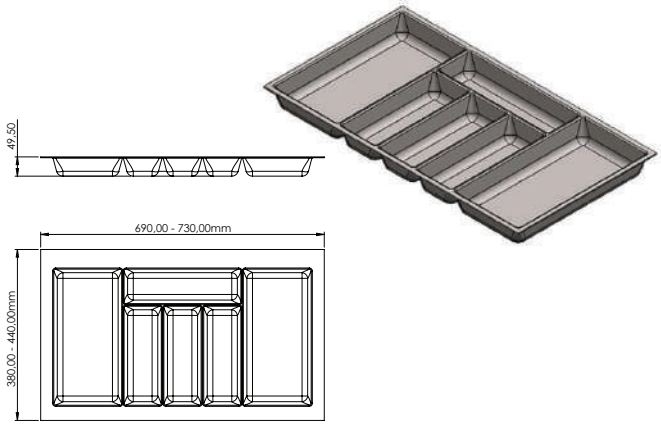

DIVISOR DE TALHERES NOLAGO 440X830MM CINZA ESCURO

008.02.044 | 008.02.050 (com perfil de acabamento)

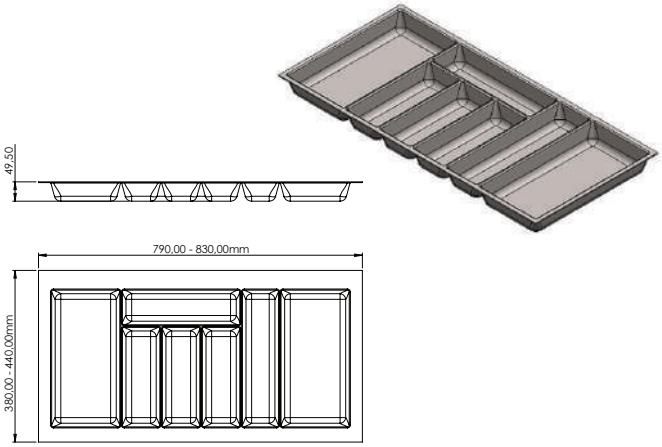

DIVISOR DE TALHERES NOLAGO 440X930MM CINZA ESCURO

008.02.043 | 008.02.051 (com perfil de acabamento)

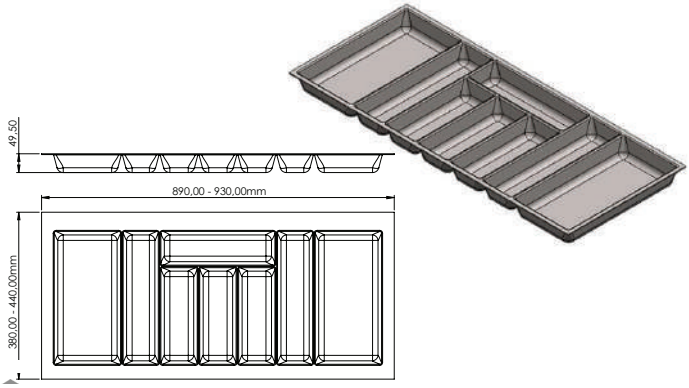

DIVISOR DE TALHERES NOLAGO 473X330MM CINZA ESCURO

008.02.042 | 008.02.053 (com perfil de acabamento)

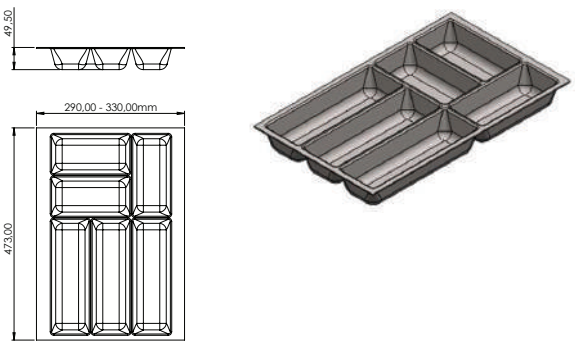

DIVISOR DE TALHERES NOLAGO 473X380MM CINZA ESCURO

008.02.041 | 008.02.062 (com perfil de acabamento)

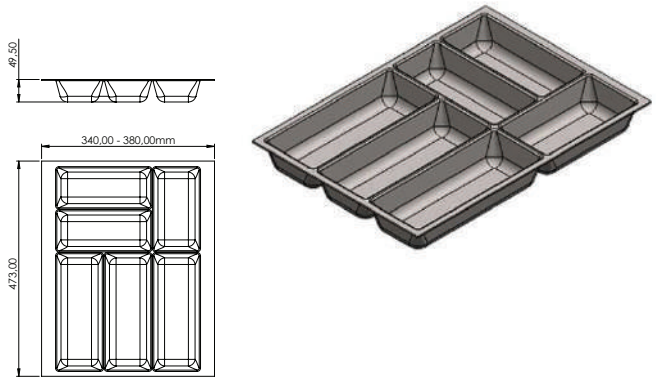

DIVISOR DE TALHERES NOLAGO 473X430MM CINZA ESCURO

008.02.040 | 008.02.060 (com perfil de acabamento)

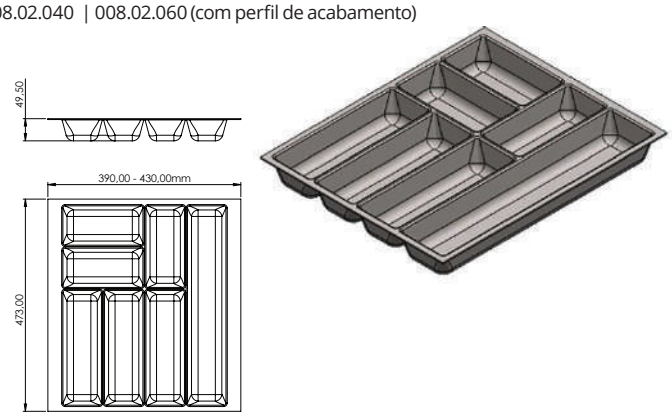

DIVISOR DE TALHERES NOLAGO 473X530MM CINZA ESCURO

008.02.035 | 008.02.057 (com perfil de acabamento)

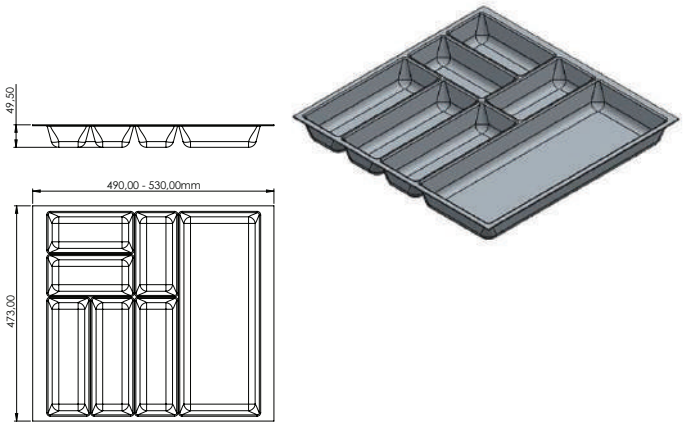

DIVISOR DE TALHERES NOLAGO 473X730MM CINZA ESCURO

008.02.038 | 008.02.056 (com perfil de acabamento)

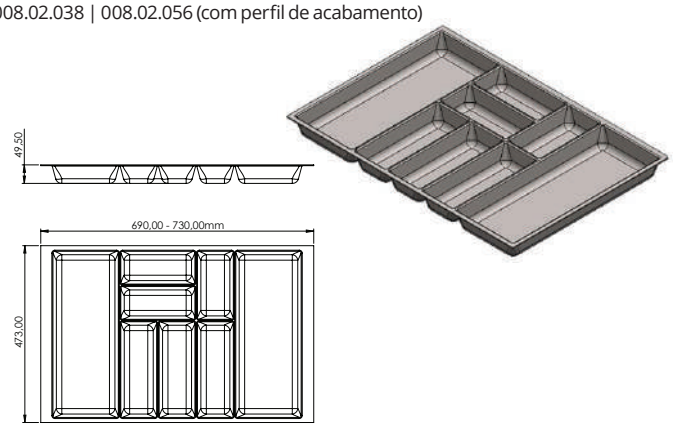

DIVISOR DE TALHERES NOLAGO 473X830MM CINZA ESCURO

008.02.037 | 008.02.059 (com perfil de acabamento)

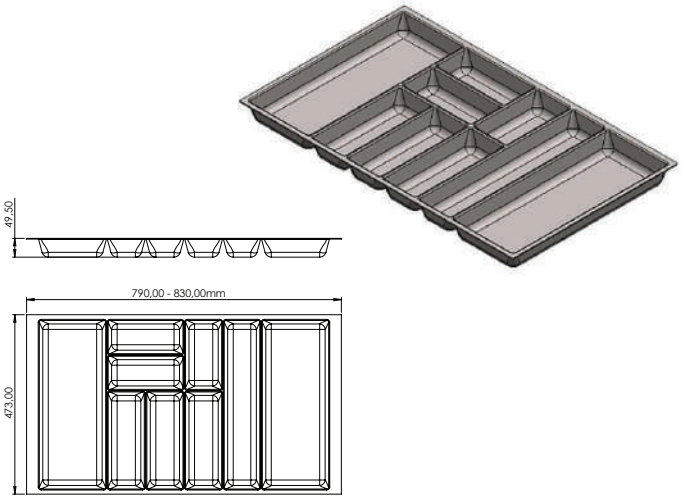

DIVISOR DE TALHERES NOLAGO 473X930MM CINZA ESCURO

008.02.036 | 008.02.055 (com perfil de acabamento)

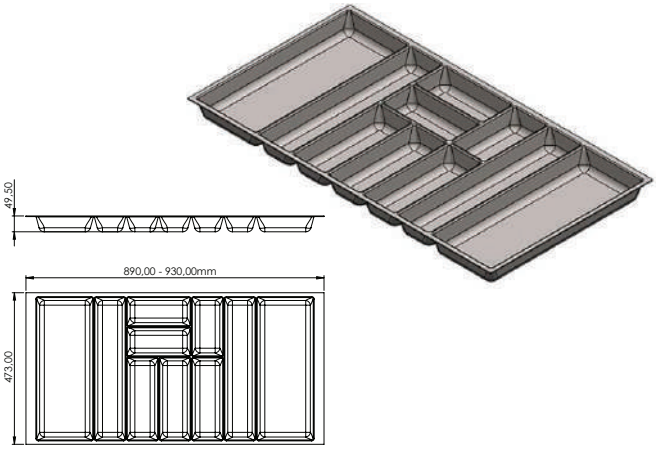

PERFIL DE ACABAMENTO DIVISOR DE TALHERES

008.05.001

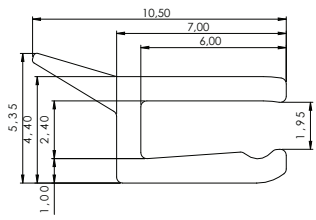

REVESTIMENTOS

Os tapetes antiderrapantes oferecem grande praticidade e valor agregado para gavetas e prateleiras. As superfícies antiderrapantes impedem que os objetos deslizem ao abrir e fechar as gavetas e protegem o mobiliário.

REVESTIMENTO BICOMPONENTE AGOSOLID

Revestimento Bicomponente Agosolid: não ondula, adere bem ao móvel, fácil de limpar e com possibilidade de perfil de acabamento e dobra para encaixe no MDF nas medidas: 15mm, 18mm, 20mm, 22mm, 25mm e 30mm.



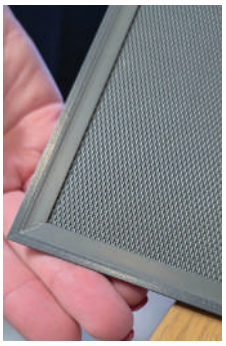

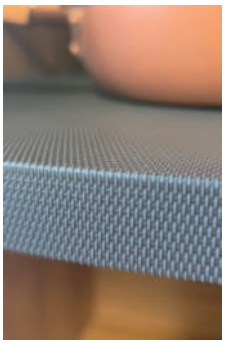

008.04.001	Revestimento Bicomponente Agosolid cinza escuro
008.04.003	Revestimento Bicomponente Agosolid cinza escuro sob medida
008.04.005	Revestimento Bicomponente Agosolid cinza escuro sob medida + dobra
008.04.009	Revestimento Bicomponente Agosolid cinza escuro sob medida + perfil
008.04.007	Revestimento Bicomponente Agosolid cinza escuro sob medida + dobra + perfil
008.04.002	Revestimento Bicomponente Agosolid cinza claro
008.04.004	Revestimento Bicomponente Agosolid cinza claro sob medida
008.04.006	Revestimento Bicomponente Agosolid cinza claro sob medida + dobra
008.04.010	Revestimento Bicomponente Agosolid cinza claro sob medida + perfil
008.04.008	Revestimento Bicomponente Agosolid cinza claro sob medida + dobra + perfil
008.05.002	Perfil de Acabamento Revestimento

Medidas disponíveis:
2100 x 475mm | 2100 x 525mm | 2100 x 700mm
Vendido sob medida.

Material: PS e TPE
Acabamento: Cinza Escuro | Cinza Claro
Lote master: 15 unidades
Lote sob medida: 1 unidade


Cinza escuro


Cinza claro

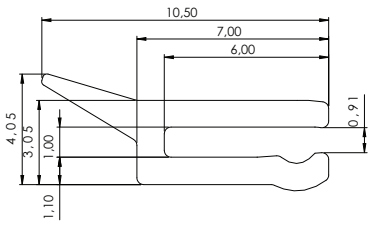

TAPETE DE REVESTIMENTO EVA



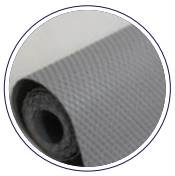

007.04.001	Tapete de Revestimento EVA 2000mm x 500mm
007.04.003	Tapete De Revestimento EVA 30000mm x 500mm

Material: EVA
Acabamento: Cinza Claro
Lote: 1 unidade

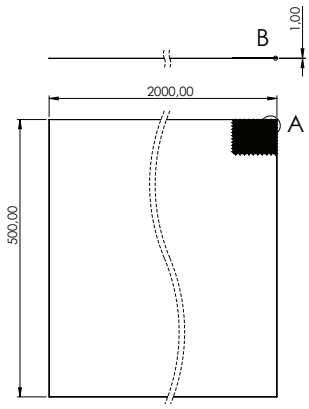

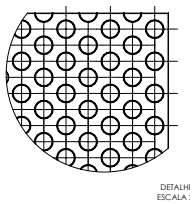

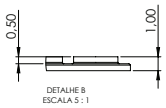

TAPETE DE REVESTIMENTO TPO



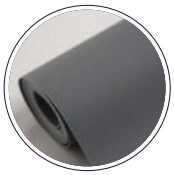

007.04.002	Tapete de Revestimento TPO 2000mm x 500mm
007.04.004	Tapete De Revestimento TPO 30000mm x 500mm

Material: TPO
Acabamento: Cinza Escuro
Lote: 1 unidade

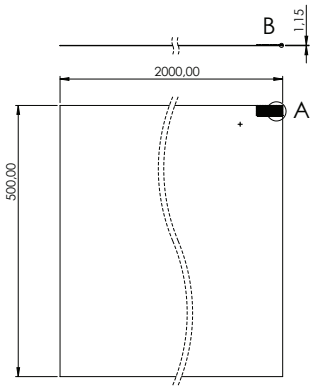

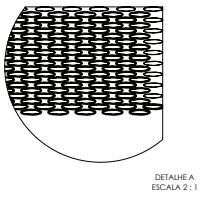

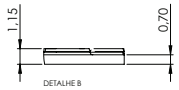



















CORREDIÇAS

CORREDIÇAS INVISÍVEIS SOFT CLOSING

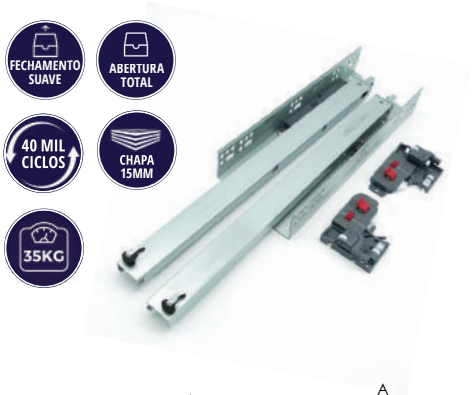

REFERÊNCIA	DESCRIÇÃO	A (mm)	B (mm)	C (mm)	D (mm)	E (mm)	F (mm)	G (mm)
001.04.300	Corrediça Invisível Soft Closing 300mm	300	33	65	161	257		
001.04.350	Corrediça Invisível Soft Closing 350mm	350	33	65	161	257		
001.04.400	Corrediça Invisível Soft Closing 400mm	400	33	65	161	257		
001.04.450	Corrediça Invisível Soft Closing 450mm	450	33	65	161	257	289	
001.04.500	Corrediça Invisível Soft Closing 500mm	500	33	65	161	257	289	353
001.04.550	Corrediça Invisível Soft Closing 550mm	550	33	65	161	257	289	353
01.004.600	Corrediça Invisível Soft Closing 600mm	600	33	65	161	257	289	353

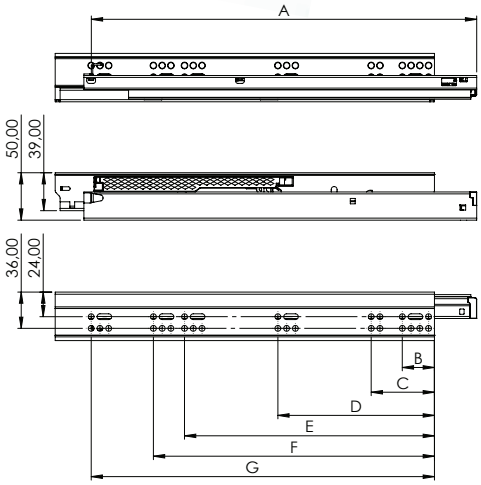

Material: Aço
Acabamento: Zincado Branco
Lote: 10 pares
Carga Máxima: 35kg

GATILHO 3D

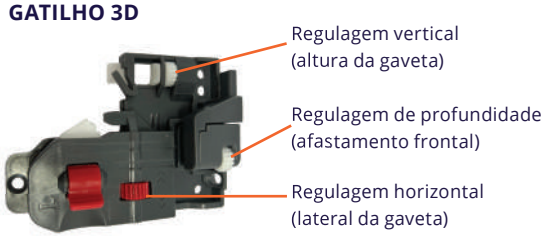

CORREDIÇAS INVISÍVEIS PUSH TO OPEN

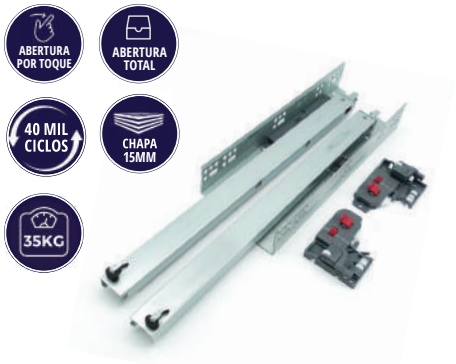

REFERÊNCIA	DESCRIÇÃO	A (mm)	B (mm)	C (mm)	D (mm)	E (mm)	F (mm)	G (mm)
001.06.300	Corrediça Invisível Push To Open 300mm	300	33	65	161	257		
001.06.350	Corrediça Invisível Push To Open 350mm	350	33	65	161	257		
001.06.400	Corrediça Invisível Push To Open 400mm	400	33	65	161	257		
001.06.450	Corrediça Invisível Push To Open 450mm	450	33	65	161	257	289	
001.06.500	Corrediça Invisível Push To Open 500mm	500	33	65	161	257	289	353
001.06.550	Corrediça Invisível Push To Open 550mm	550	33	65	161	257	289	353
01.006.600	Corrediça Invisível Push To Open 600mm	600	33	65	161	257	289	353

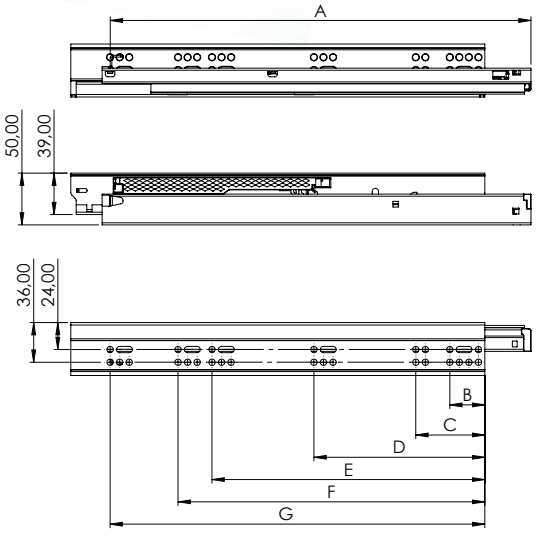

Material: Aço
Acabamento: Zincado Branco
Lote: 10 pares
Carga Máxima: 35kg

GATILHO 3D

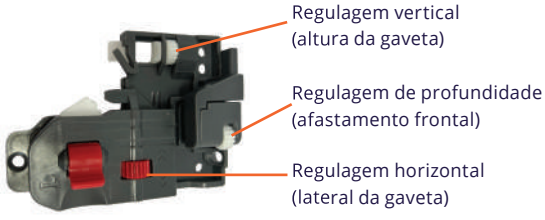

CORREDIÇAS INOX TELESCÓPICAS



REFERÊNCIA	DESCRIÇÃO	A (mm)	B (mm)	C (mm)	D (mm)	E (mm)	F (mm)	G (mm)	H (mm)
001.07.300	Corrediça Inox Telescópica 45x300mm	300	19	74	135	202	266	-	293,10
001.07.350	Corrediça Inox Telescópica 45x350mm	350	19	59,50	155	251	315	-	343,10
001.07.400	Corrediça Inox Telescópica 45x400mm	400	19	78	205,50	301,50	365,50	-	393,10
001.07.450	Corrediça Inox Telescópica 45x450mm	450	19	64	160	256,10	353	417	443,10
001.07.500	Corrediça Inox Telescópica 45x500mm	500	19	82,50	178,50	307	403	467	493,10
001.07.550	Corrediça Inox Telescópica 45x550mm	550	19	67	194,50	354,50	450,50	514,50	543,10
001.07.600	Corrediça Inox Telescópica 45x600mm	600	19	86,50	246	406	502	566	593,10

Material: Aço
Acabamento: Zincado Branco
Lote: 15 pares
Carga Máxima: 40kg

Corrediça de extração total.

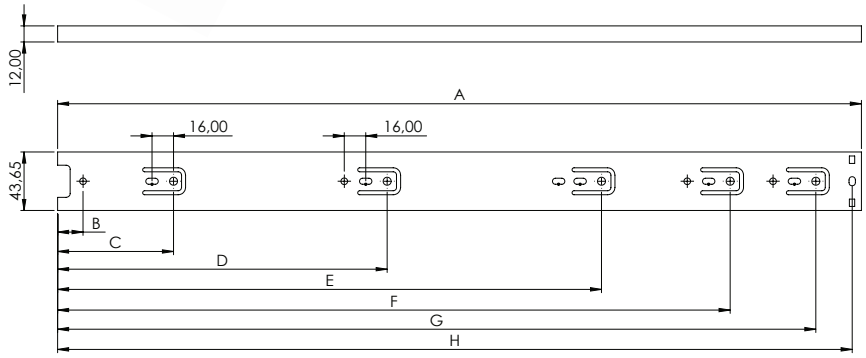

CORREDIÇA PLÁSTICA 16X14X250MM



001.01.001	Corrediça Plástica 16x14x250mm

Material: Polímero
Acabamento: Branco, Preto
Lote: 1000 unidades

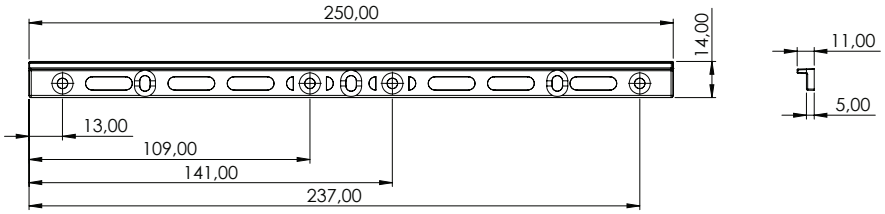

CORREDIÇA PLÁSTICA 251X15MM



001.01.002	Corrediça Plástica 251x15mm

Material: Polímero
Acabamento: Branco, Preto
Lote: 1000 unidades

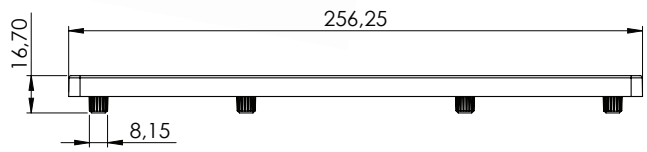

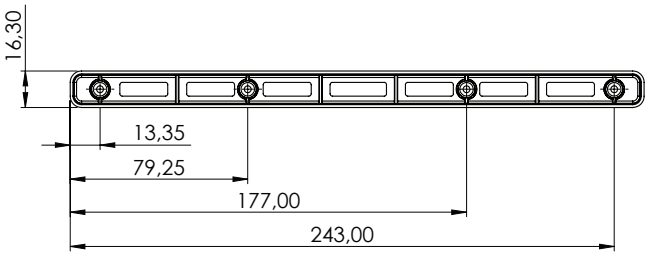

DOBRADIÇAS

DOBRADIÇAS CANECO 35MM INOX CALÇO CLICK



001.10.001	Dobradiça 35mm Click Inox com Pistão Curva
001.10.002	Dobradiça 35mm Click Inox com Pistão Reta
001.10.003	Dobradiça 35mm Click Inox com Pistão Super Curva

Material: Inox
Acabamento: Natural
Lote: 200 un

Curva

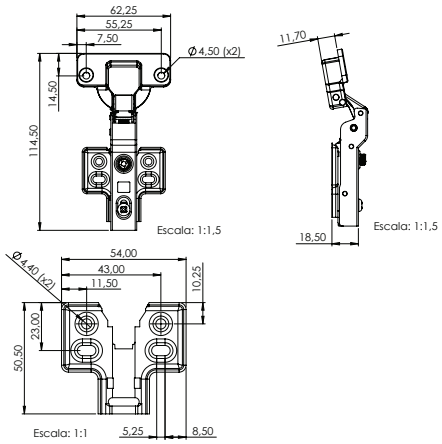

Reta

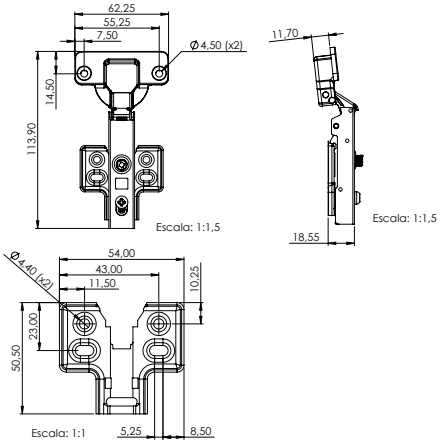

Super Curva

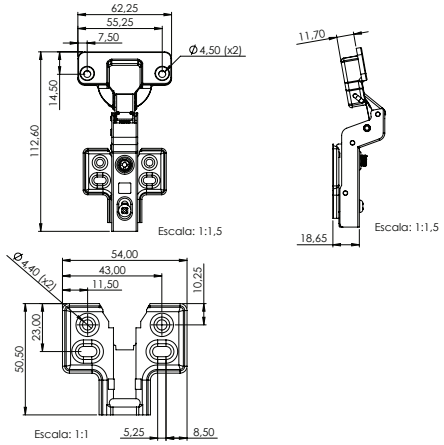

DOBRADIÇAS CANECO 35MM INOX CALÇO FIXO



001.10.004	Dobradiça 35mm Calço Fixo Inox com Pistão Curva
001.10.005	Dobradiça 35mm Calço Fixo Inox com Pistão Reta
001.10.006	Dobradiça 35mm Calço Fixo Inox com Pistão Super Curva

Material: Inox
Acabamento: Natural
Lote: 200un

Curva

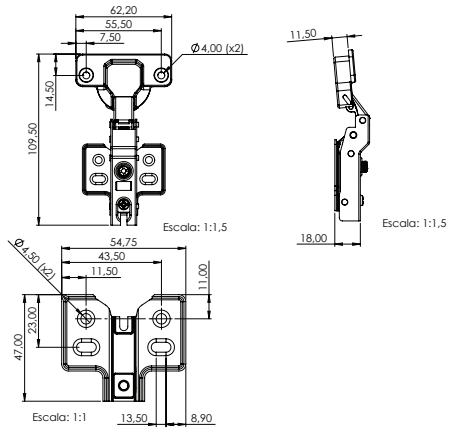

Reta

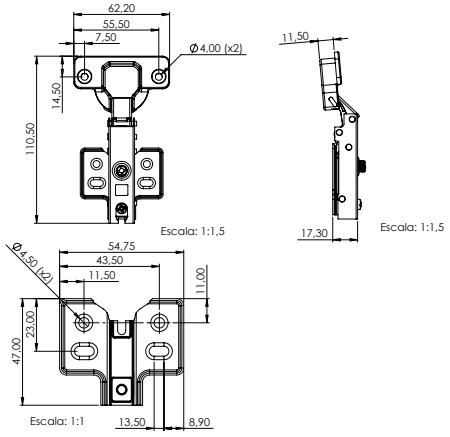

Super Curva

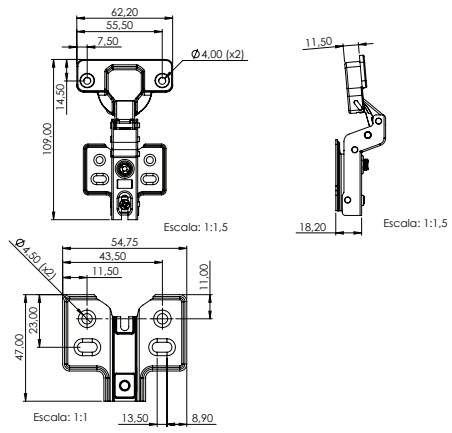

DOBRADIÇAS CANECO 35MM AÇO CALÇO CLICK

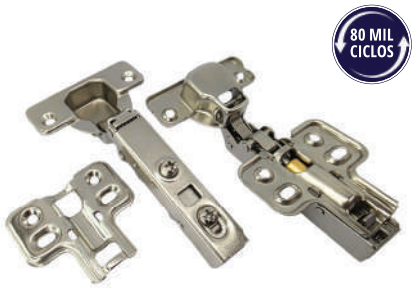

001.10.025	Dobradiça 35mm Click com Pistão Curva
001.10.026	Dobradiça 35mm Click com Pistão Reta
001.10.027	Dobradiça 35mm Click com Pistão Super Curva

Material: Aço carbono
Acabamento: Niquelada
Lote: 200 un

Curva

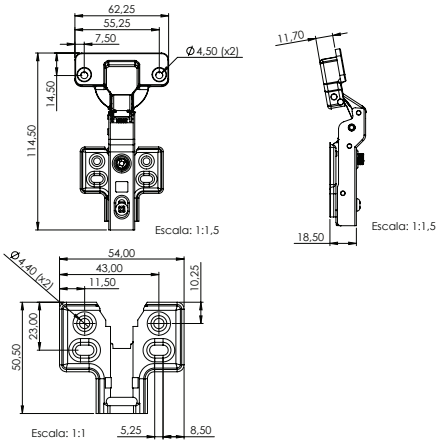

Reta

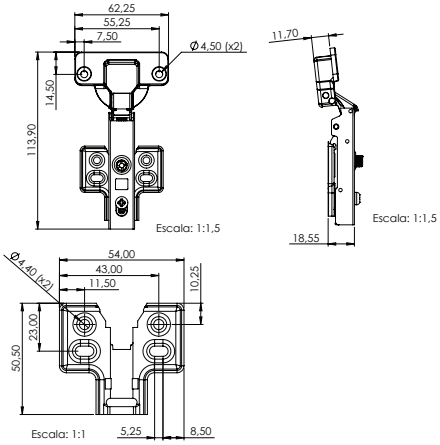

Super Curva

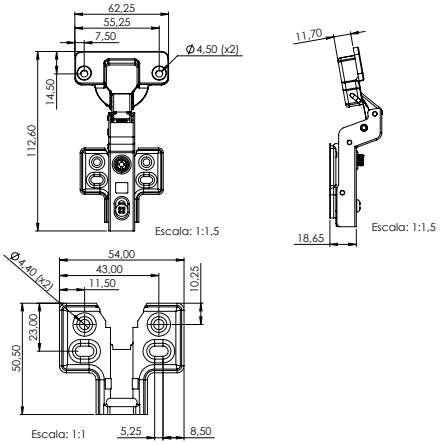

DOBRADIÇAS CANECO 35MM AÇO CALÇO FIXO



001.10.022	Dobradiça 35mm Calço Fixo com Pistão Curva
001.10.023	Dobradiça 35mm Calço Fixo com Pistão Reta
001.10.024	Dobradiça 35mm Calço Fixo com Pistão Super Curva

Material: Aço carbono
Acabamento: Niquelada
Lote: 200un

Curva

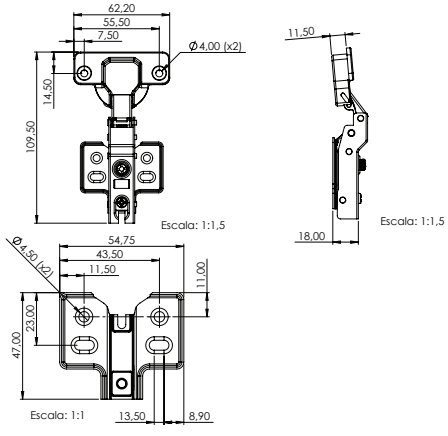

Reta

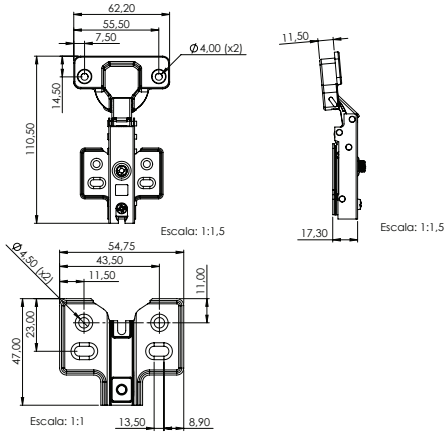

Super Curva

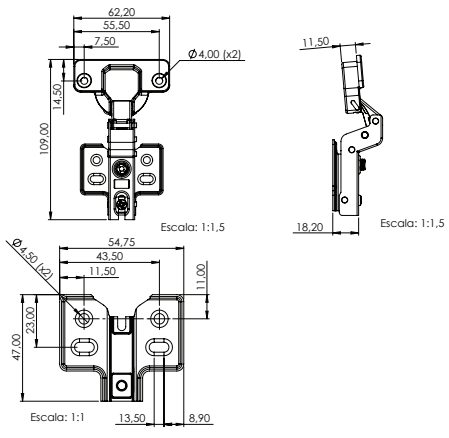

DOBRADIÇAS CALÇO FIXO SLIM COM PISTÃO 35MM



001.05.018	Dobradiça Calço Fixo Slim 35mm com Pistão Reta
001.05.019	Dobradiça Calço Fixo Slim 35mm com pistão Curva
001.05.009	Dobradiça Calço Fixo Slim 35mm com pistão Super Curva

Material: Aço
Acabamento: Niquelado
Lote: 200un

Reta

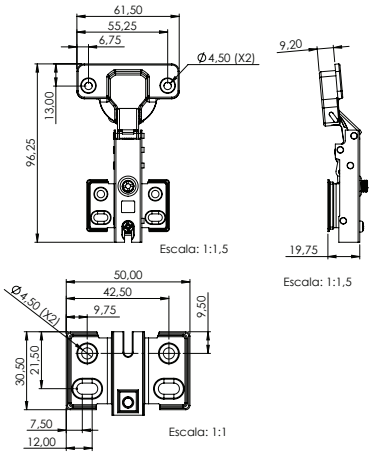

Curva

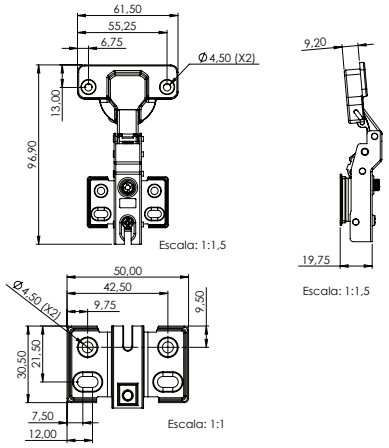

Super Curva

DOBRADIÇAS 35MM SLIDE ON SEM PISTÃO

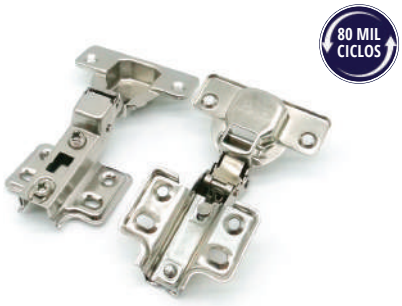

001.05.016	Dobradiça 35mm Slide On sem pistão Reta
001.05.017	Dobradiça 35mm Slide On sem pistão Curva

Material: Aço
Acabamento: Niquelado
Lote: 250un

Reta

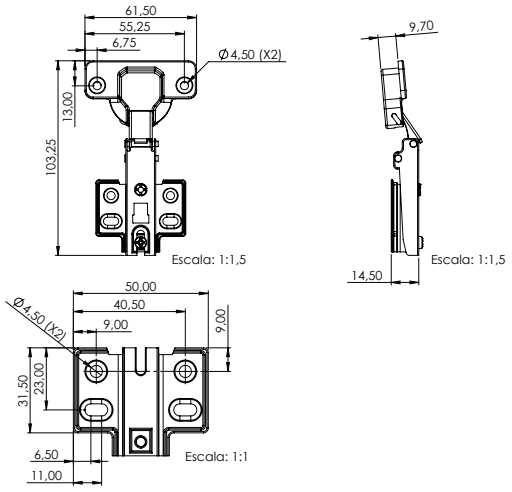

Curva

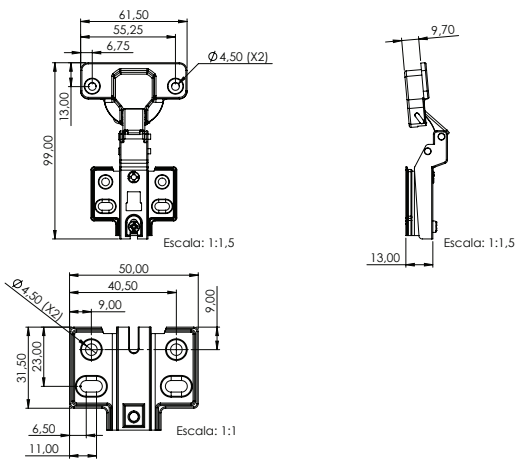

DOBRADIÇAS 26MM SLIDE ON CURVA



001.05.010	Dobradiça 26mm Slide On Curva Calço 3
001.05.011	Dobradiça 26mm Slide On Curva Calço 5
001.05.020	Dobradiça 26mm Slide On Curva Calço 7
001.05.012	Dobradiça 26mm Slide On Curva Calço 12

Material: Aço
Acabamento: Niquelado
Lote: 500un
Vendida em kits para a indústria

Calço 3

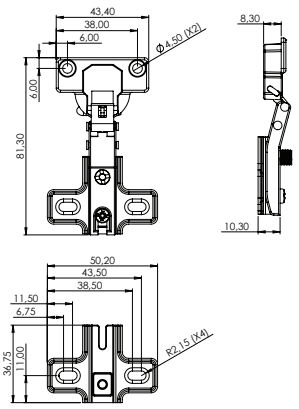

Calço 5

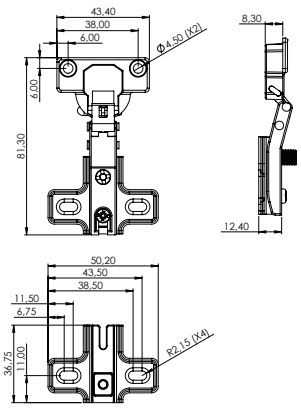

Calço 7

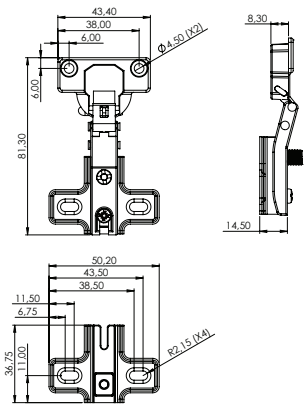

Calço 12

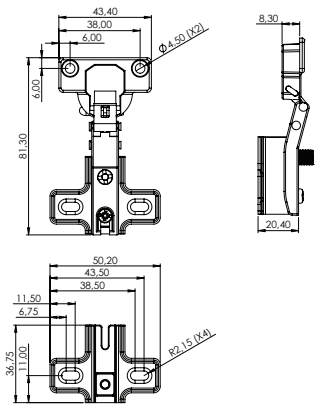

DOBRADIÇAS 26MM SLIDE ON RETA



001.05.013	Dobradiça 26mm Slide On Reta Calço 3
001.05.014	Dobradiça 26mm Slide On Reta Calço 5
001.05.021	Dobradiça 26mm Slide On Reta Calço 7
001.05.015	Dobradiça 26mm Slide On Reta Calço 12

Material: Aço
Acabamento: Niquelado
Lote: 500un
Vendida em kits para a indústria

Calço 3

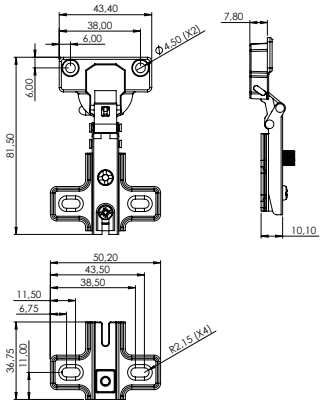

Calço 5

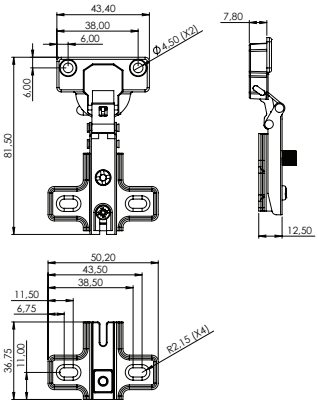

Calço 7

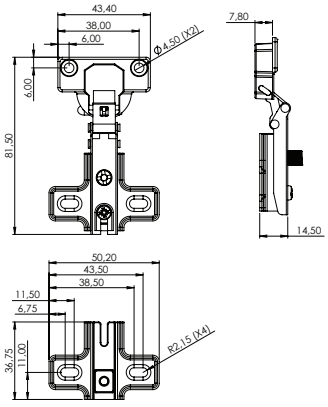

Calço 12

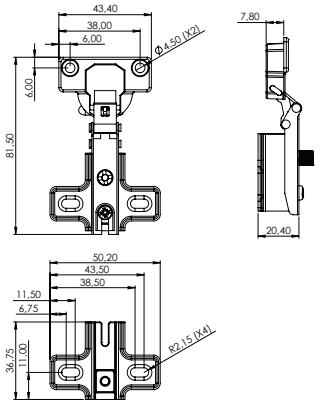

PULSADORES

PULSADOR MAGNÉTICO DE SOBREPOR



011.01.001	**Pulsador Magnético de sobrepor branco**
011.01.002	**Pulsador Magnético de sobrepor cinza**

Material: Polímero
Acabamento: Branco / Cinza
Lote: 1000 unidades | 100 unidades

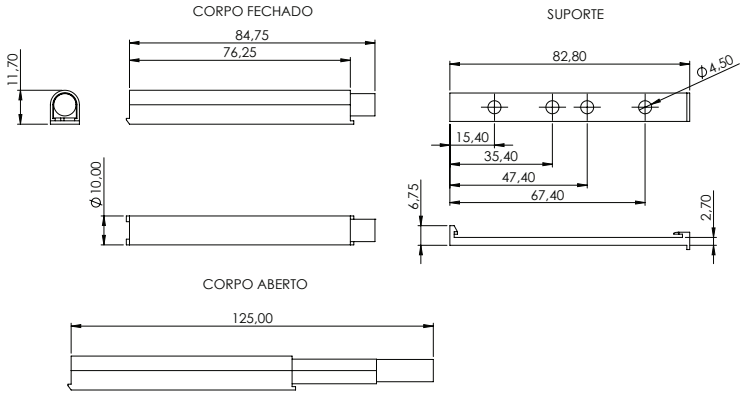

PULSADOR MAGNÉTICO DE EMBUTIR



011.01.003	**Pulsador Magnético de embutir branco**
011.01.004	**Pulsador Magnético de embutir cinza**

Material: Polímero
Acabamento: Branco / Cinza
Lote: unidades

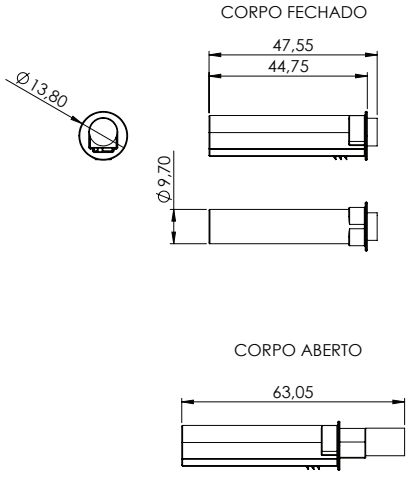

Organizadores de Cabos

PASSA CABOS

CORRENTE PASSA CABO PARA MESAS KUBA 1



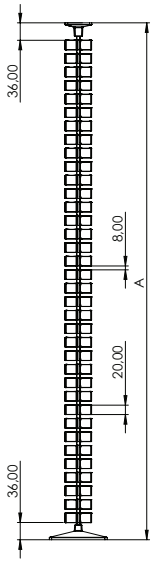

REFERÊNCIA	DESCRIÇÃO	A (mm)	Quantidade de elos
003.01.001	Corrente Passa Cabo para Mesas Kuba 1	1000	34

Material: Aço / Polímero
Acabamento: Aluminizado Kuba, Preto
Lote: 1 unidade

Para outros acabamentos, consulte o lote mínimo com nosso departamento de vendas.

CORRENTE PASSA CABOS PARA SOLO KUBA FLOOR



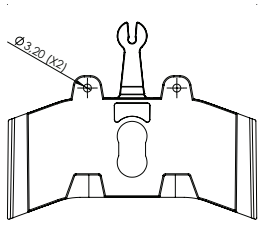

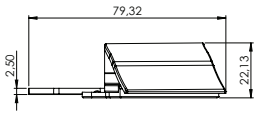

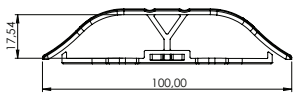

003.01.003	Corrente Passa Cabos para Solo Kuba Floor

Material: Polímero
Acabamento: Aluminizado Kuba, Preto
Lote: 1 unidade (25 elos)

GUIA CABEAMENTO DE MESA MODULAR



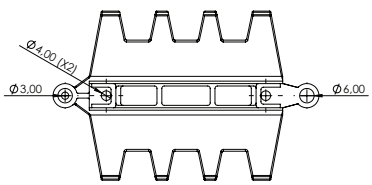

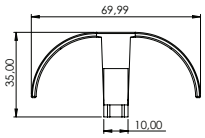

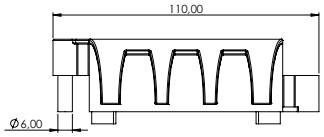

003.01.004	Guia Cabeamento de Mesa Modular

Material: Polímero
Acabamento: Aluminizado Kuba
Lote: 1 unidade (10 elos)

PASSA FIO 4 ESTÁGIOS



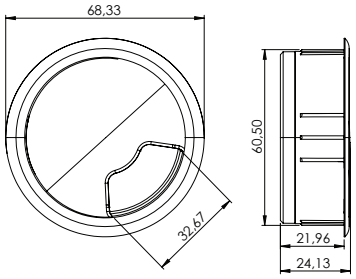

003.02.001	**Passa Fio 4 Estágios 68x24mm**
003.02.002	**Passa Fio 4 Estágios 68x24mm Cromado**

Material: Polímero
Acabamento: Consulte tabela de cores / Cromado
Lote: 100 unidades | 10 unidades

PASSA FIO 46MM



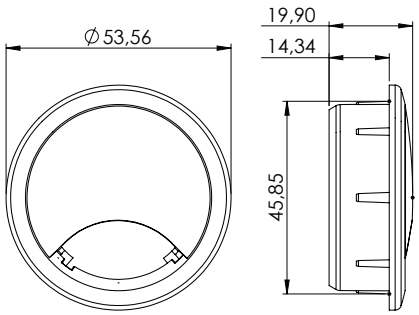

003.02.003	**Passa Fio 46mm**

Material: Polímero
Acabamento: Consulte tabela de cores
Lote: 100 unidades | 10 unidades

PASSA FIO 60X18MM



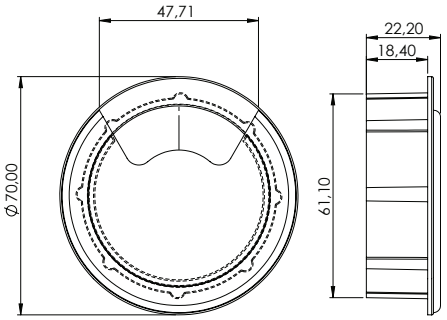

003.02.004	**Passa Fio 60x18mm**
003.02.005	**Passa Fio 60x18mm Cromado**

Material: Polímero
Acabamento: Consulte tabela de cores / Cromado
Lote: 100 unidades | 10 unidades

TAMPA PASSA CABOS 240X90MM



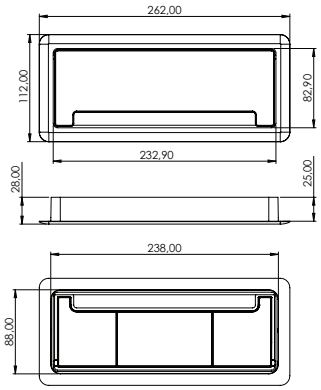

003.04.001	**Tampa Passa Cabos 240x90mm montada**

Material: Polímero ABS
Acabamento: Preto / Branco / Cinza
Lote: 50 unidades | 10 unidades
Composição: integra na embalagem 2 parafusos cabeça chata 4x14

PÉS E SAPATAS

PÉ ROUPEIRO MONTANA



65kg Capacidade de carga do par

004.02.015	**Pé Roupeiro Montana com Regulagem com Tampa CPL**

Material: Polímero
Acabamento: Preto
Lote: 100 unidades | 10 unidades

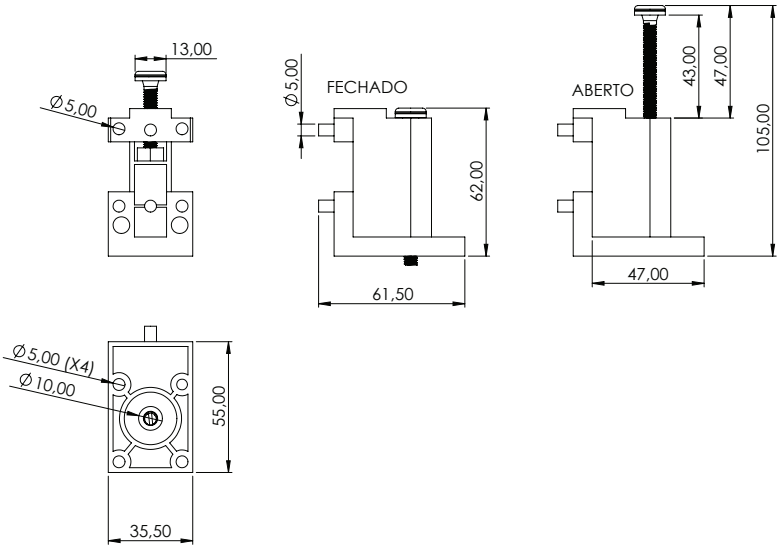

PÉ ROUPEIRO LIVELLO 25MM - 43MM



65kg Capacidade de carga do par

004.02.022	**Pé Roupeiro Livello 25mm - 43mm**

Material: Polímero e Zamac
Acabamento: Preto|Natural
Lote: 100 unidades | 10 unidades

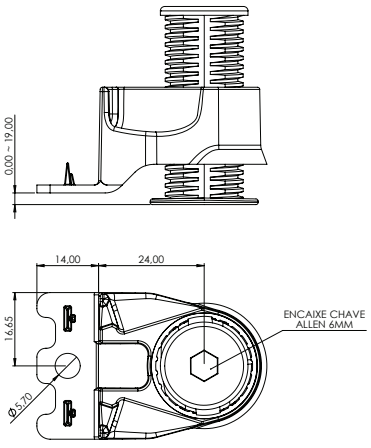

PÉ PLÁSTICO 4 FUROS REGULÁVEL



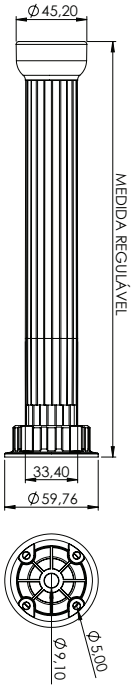

REFERÊNCIA	DESCRIÇÃO	MEDIDA REGULÁVEL (mm)
004.02.003	Pé Plástico 4 Furos Regulável 100mm	100 - 135
004.02.005	Pé Plástico 4 Furos Regulável 150mm	150 - 185
004.02.007	Pé Plástico 4 Furos Regulável 192mm	192 - 225
004.02.009	Pé Plástico 4 Furos Regulável 220mm	220 - 255
004.02.011	Pé Plástico 4 Furos Regulável 264mm	264 - 295

Material: Polímero
Acabamento: Branco / Preto
Lote:
004.02.003 - 300 unidades | 100 unidades | 4 unidades
004.02.005 - 200 unidades | 100 unidades | 4 unidades
004.02.007 - 150 unidades | 50 unidades | 4 unidades
004.02.009 - 150 unidades | 50 unidades | 4 unidades
004.02.011 - 100 unidades | 50 unidades | 4 unidades

PÉ PLÁSTICO REGULÁVEL 130MM



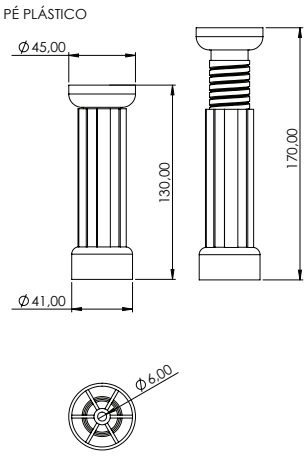

004.02.013	Pé Plástico Regulável 130mm

Material: Polímero
Acabamento: Consulte tabela de cores
Lote: 350 unidades | 50 unidades | 4 unidades

PÉ PLÁSTICO REGULÁVEL 130MM COM PARAFUSO



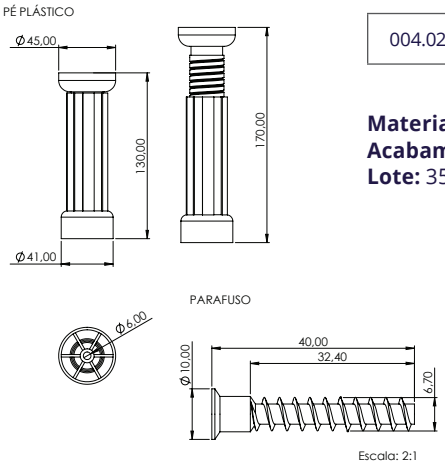

004.02.014	**Pé Plástico Regulável 130mm com Parafuso**

Material: Polímero
Acabamento: Consulte tabela de cores
Lote: 350 unidades | 50 unidades | 4 unidades

PÉ PLÁSTICO REGULÁVEL 130MM BASE 4 FUROS





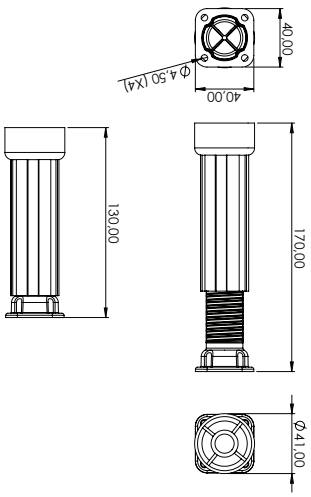

004.02.021	**Pé Plástico Regulável 130mm Base 4 Furos**

Material: Polímero
Acabamento: Consulte tabela de cores
Lote: 350 unidades | 50 unidades | 4 unidades

PÉ PLÁSTICO BALCÃO QUADRADO 70X70X70MM



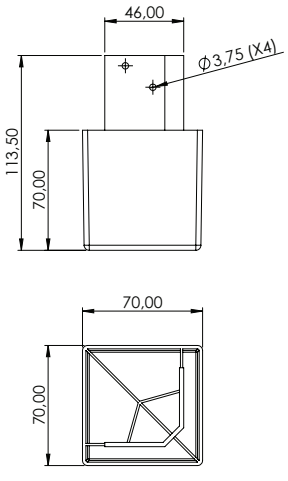

004.02.001	**Pé Plástico Balcão Quadrado 70x70x70mm**

Material: Polímero
Acabamento: Consulte tabela de cores
Lote: 200 unidades | 100 unidades

PÉ PLÁSTICO BALCÃO REDONDO 85X80MM



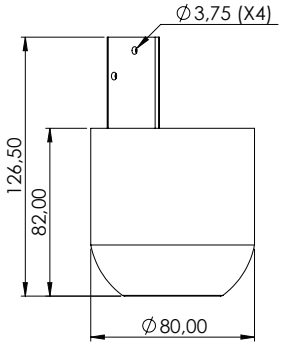

004.02.002	**Pé Plástico Balcão Redondo 85x80mm**

Material: Polímero
Acabamento: Consulte tabela de cores
Lote: 200 unidades | 100 unidades

SAPATA NIVELADORA NIQUELADA



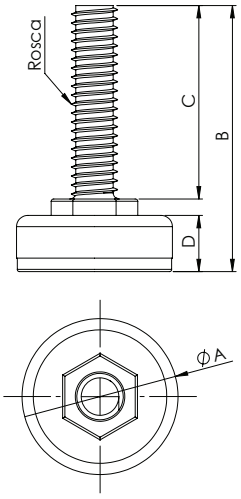

REFERÊNCIA	DESCRIÇÃO	A (mm)	B (mm)	C (mm)	D (mm)	ROSCA
004.05.001	Sapata Niveladora 20mm 1/4x1 Niquelada	20	35	25,7	7,5	1/4
004.05.002	Sapata Niveladora 31mm 5/16 Niquelada	31	39	25,7	10	5/16

Material: Polímero / Aço
Acabamento: Niquelado
Lote: 250 unidades | 10 unidades

Bucha vendida separadamente.

SAPATA NIVELADORA OITAVADA



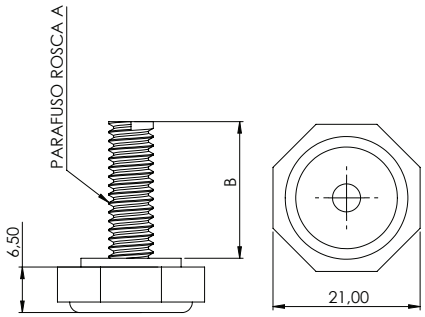

REFERÊNCIA	DESCRIÇÃO	A	B (mm)
004.05.003	Sapata Niveladora 20mm 1/4x1 Oitavada	1/4	23
004.05.004	Sapata Niveladora 20mm 1/4x7/8 Oitavada	1/4	20
004.05.005	Sapata Niveladora 20mm M6x20 Oitavada	M6	18

Material: Polímero / Aço
Acabamento: Preto / Branco / Transparente
Lote: 250 unidades | 10 unidades

Bucha vendida separadamente.

SAPATA NIVELADORA REDONDA



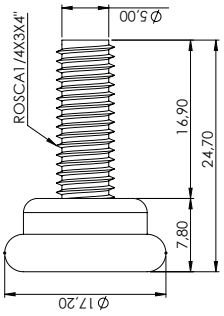

004.05.006	**Sapata Niveladora 1/4x3/4 Redonda**

Material: Polímero / Aço
Acabamento: Preto / Branco / Transparente
Lote: 250 unidades | 10 unidades

Bucha vendida separadamente.

SAPATA NIVELADORA SEXTAVADA



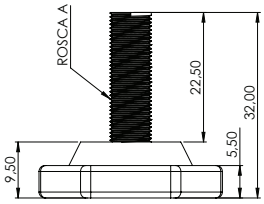

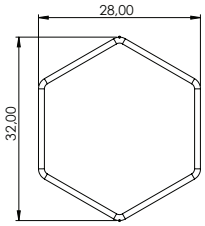

REFERÊNCIA	DESCRIÇÃO	A
004.05.007	**Sapata Niveladora 30mm 3/8x1 Sextavada**	**3/8**
004.05.008	**Sapata Niveladora 30mm 5/16x1 Sextavada**	**5/16**

Material: Polímero / Aço
Acabamento: Preto / Branco / Transparente
Lote: 250 unidades | 10 unidades

Bucha vendida separadamente.

SAPATA REDONDA SEXTAVADA



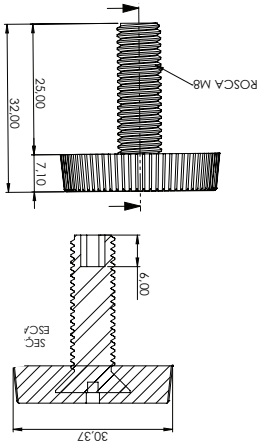

004.05.009	**Sapata Redonda 30mm M8x25 Sextavado Interno**

Material: Polímero / Aço
Acabamento: Consulte tabela de cores
Lote: 250 unidades | 10 unidades

Bucha vendida separadamente.

SAPATA NIVELADORA ANTIDERRAPANTE



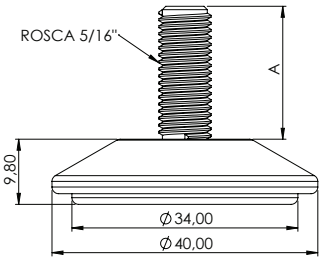

REFERÊNCIA	DESCRIÇÃO	A (mm)
004.05.012	Sapata Niveladora 40mm 5/16x1 Antiderrapante	20
004.05.013	Sapata Niveladora 40mm 5/16x 3/4 Antiderrapante	14,1

Material: Polímero / Aço
Acabamento: Consulte tabela de cores
Lote: 250 unidades | 10 unidades

Bucha vendida separadamente.

SAPATA NIVELADORA REDONDA COM FELTRO



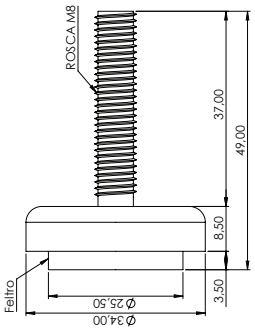

004.05.011	Sapata Redonda M8x40 Com Feltro

Material: Polímero / Aço
Acabamento: Aluminizado Escuro / Preto
Lote: 500 unidades | 10 unidades

Bucha vendida separadamente.

SAPATA CLICK FELTRO



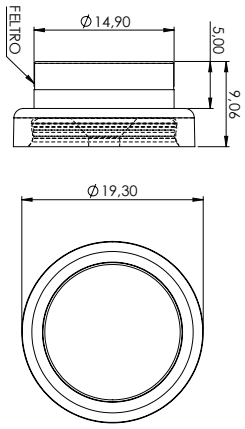

004.05.001	Sapata Click 19mm com Feltro
009.16.005	Kit Sapata Click 19mm com Feltro 4 unidades com parafuso

Material: Polímero
Acabamento: Preto
Lote: 500 unidades

Não acompanha parafuso

SAPATA CLICK PLÁSTICA



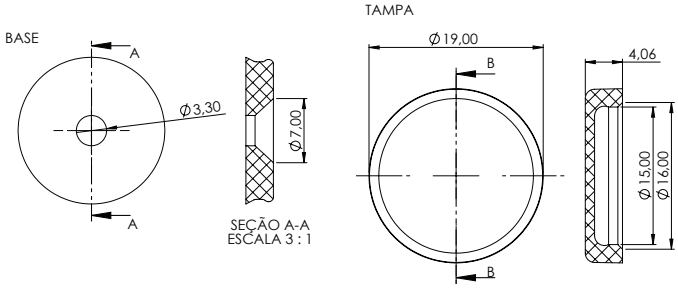

004.04.001	Sapata Click 19mm tampa plástica
009.16.004	Kit Sapata Click 19mm tampa plástica 4 unidades com parafuso

Material: Polímero
Acabamento: Preto
Lote: 500 unidades

Não acompanha parafuso

SAPATA PREGO DESLIZANTE



004.03.009	Sapata Prego 14mm Deslizante
004.03.010	Sapata Prego 19mm Deslizante
004.03.011	Sapata Prego 25mm Deslizante

14mm

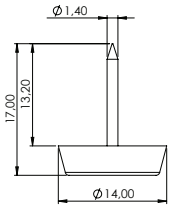

19mm

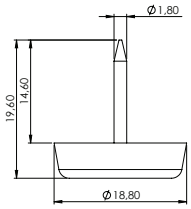

25mm

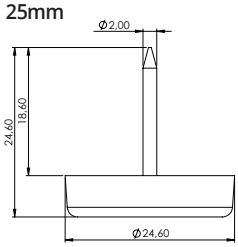

Material: Polímero / Aço
Acabamento: Branco / Preto / Marrom
Lote:

004.03.009 - 20.000 unidades | 1000 unidades | 100 unidades
004.03.010 - 10.000 unidades | 500 unidades | 100 unidades
004.03.011 - 4.000 unidades | 500 unidades

SAPATA PLÁSTICA DESLIZANTE



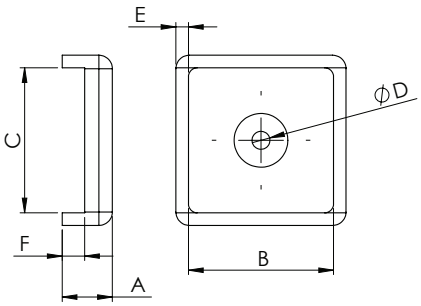

REFERÊNCIA	DESCRIÇÃO	A (mm)	B (mm)	C (mm)	D (mm)	E (mm)	F (mm)
004.03.001	Sapata Plástica 12x12mm Deslizante	6,5	12,35	11,8	1,9	1,5	4
004.03.002	Sapata Plástica 15x15mm Deslizante	5,4	16,2	16,2	1,9	1,4	2,5
004.03.005	Sapata Plástica 25x25mm Deslizante	8,75	27,5	25	1,9	2	6

Material: Polímero
Acabamento: Consulte tabela de cores
Lote:

004.03.001 - 5.000 unidades | 100 unidades
004.03.002 - 5.000 unidades | 100 unidades
004.03.005 - 1.000 unidades | 100 unidades

SAPATA PLÁSTICA L DESLIZANTE



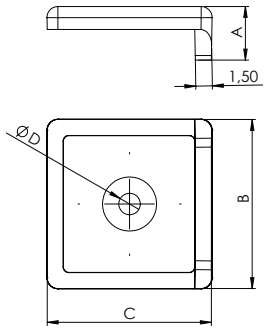

REFERÊNCIA	DESCRIÇÃO	A (mm)	B (mm)	C (mm)	D (mm)
004.03.007	Sapata Plástica L 12x12mm Deslizante	5	15	15,5	5
004.03.008	Sapata Plástica L 15x15mm Deslizante	8	17	19	2

Material: Polímero
Acabamento: Consulte tabela de cores
Lote:

004.03.007 - 10.000 unidades | 100 unidades
004.03.008 - 5.000 unidades | 100 unidades

SAPATA PLÁSTICA PARA PREGO DESLIZANTE



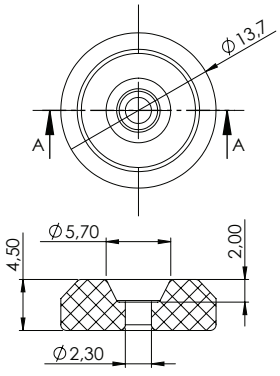

004.03.006	Sapata Plástica para Prego 14mm Deslizante

Material: Polímero
Acabamento: Preto
Lote: 10000 unidades | 100 unidades

SAPATA PLÁSTICA 15X60MM DESLIZANTE



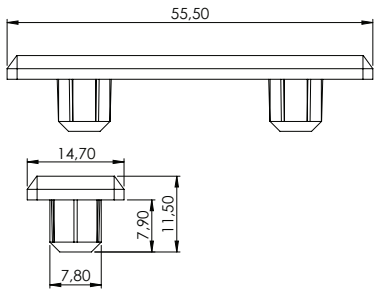

004.03.004	**Sapata Plástica 15x60mm Deslizante**

Material: Polímero
Acabamento: Consulte tabela de cores
Lote: 1000 unidades | 100 unidades

SAPATA PLÁSTICA 15X30MM DESLIZANTE



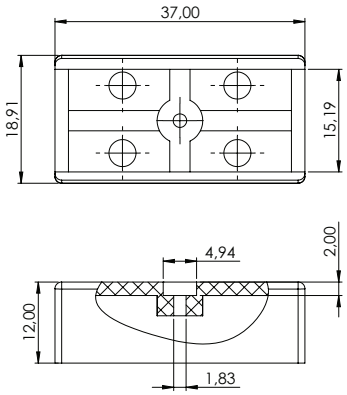

004.03.003	**Sapata Plástica 15x30mm Deslizante**

Material: Polímero
Acabamento: Consulte tabela de cores
Lote: 1000 unidades | 100 unidades

FIXADORES PARA PÉS

FIXADOR PÉ PLÁSTICO REGULÁVEL 4 FUROS PARA RODAPÉ



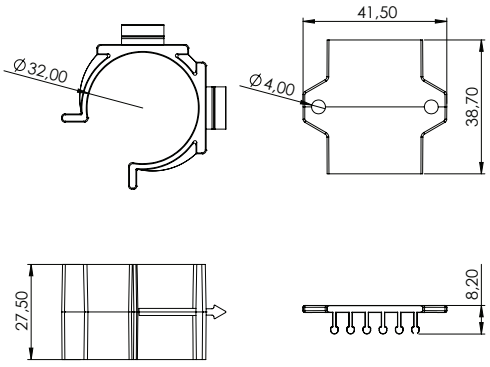

004.01.002	**Fixador Pé Plástico Regulável 4 furos para rodapé**

Material: Polímero
Acabamento: Preto
Lote: 400 unidades | 10 unidades

FIXADOR PÉ PLÁSTICO REGULÁVEL 130MM PARA RODAPÉ



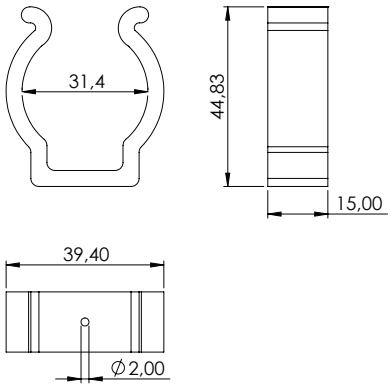

004.01.001	**Fixador Pé Plástico Regulável 130mm pra rodapé**

Material: Polímero
Acabamento: Preto
Lote: 500 unidades | 100 unidades

SUPORTES DE FIXAÇÃO

SUPORTE PENSÍL INVISÍVEL



65 kg
Capacidade de carga do par

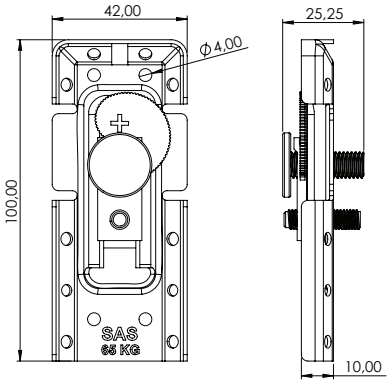

009.16.011	Suporte Pênsil Invisível com tampa plástica
009.16.029	Suporte Pênsil Invisível com tampa zamac

Material: Aço
Acabamento: Zincado Branco

Possibilidade de ajuste na altura e afastamento.
Sistema antiqueda.

Régua de Fixação

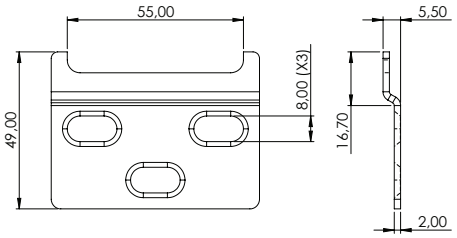

Tampa Zamac

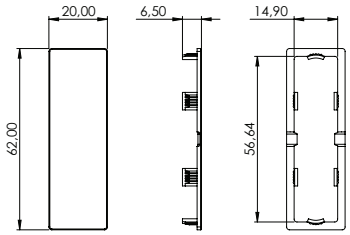

Tampa plástica

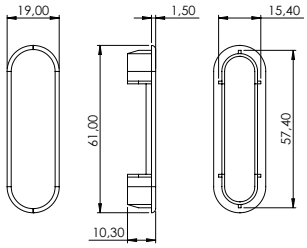

RÉGUA DE FIXAÇÃO SUPORTE PÊNSIL INVISÍVEL 1164MM



006.02.014	Régua de Fixação Suporte Pênsil Invisível 1164mm

Material: Aço
Acabamento: Zincado Branco
Lote: 100 unidades

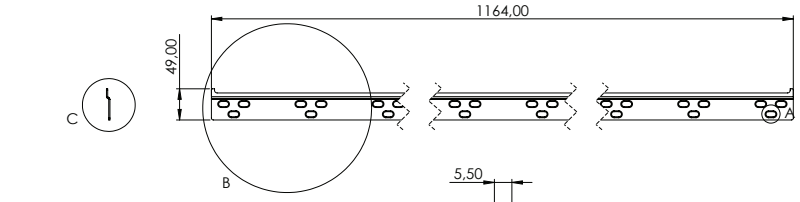

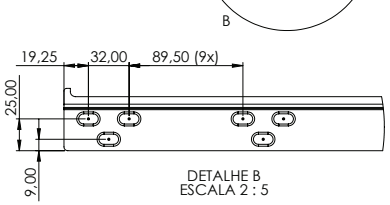

DETALHE B
ESCALA 2 : 5

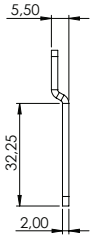

DETALHE C
ESCALA 1 : 1

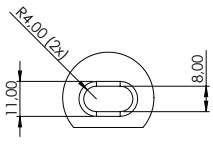

DETALHE A
ESCALA 1 : 1

SUPORTE PÊNSIL

50kg Capacidade de carga do par



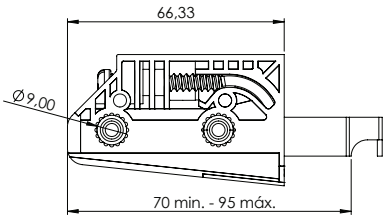

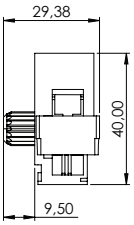

009.16.018	**Kit Suporte Pênsil com régua de fixação 50mm**
009.016.016	**Kit Suporte Pênsil com régua de fixação 100mm**

Material: Polímero / Zamac
Acabamento: Preto

Possibilidade de ajuste na altura e afastamento.

Capa

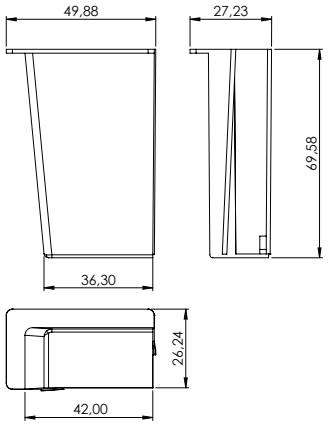

Régua de fixação 50mm

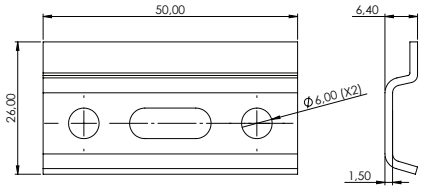

Régua de fixação 100mm

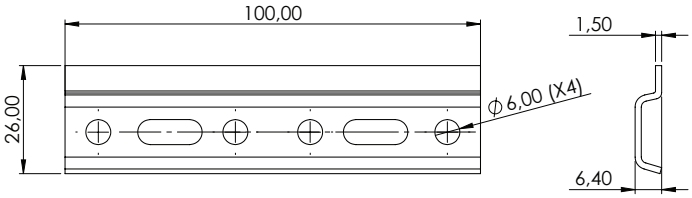

SUPORTES DE FIXAÇÃO

SUPORTE METAL L REFORÇADO

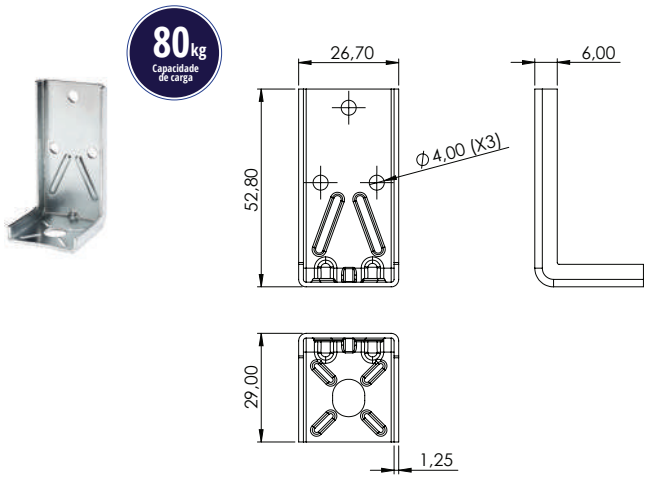

006.02.009	**Suporte Metal L Reforçado**

Material: Aço
Acabamento: Natural
Lote: 500 unidades | 100 unidades | 10 unidades

SUPORTE METAL L

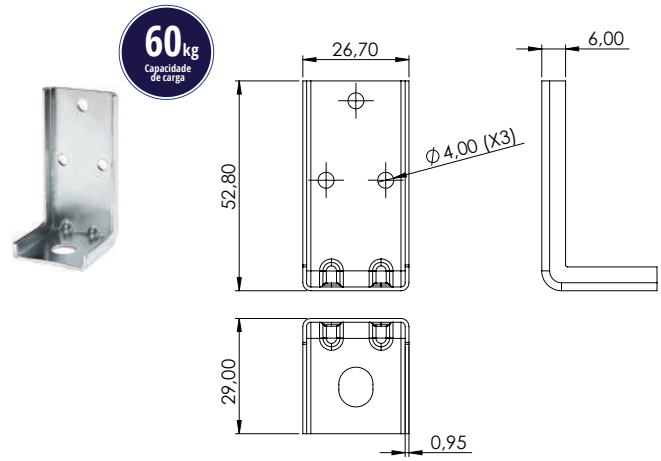

006.02.013	**Suporte Metal L**

Material: Aço
Acabamento: Natural
Lote: 500 unidades | 100 unidades | 10 unidades

CAPA PLÁSTICA SUPORTE L FIXA

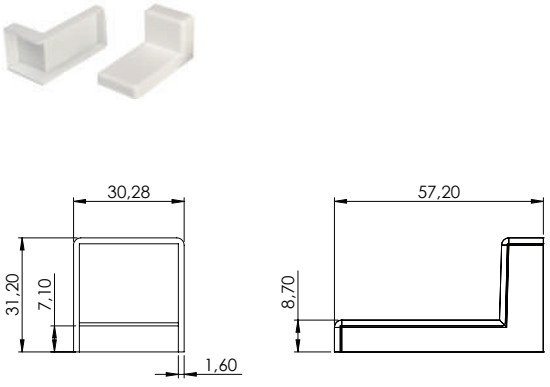

007.02.002	**Capa Plástica Suporte L Fixa**

Material: Polímero
Acabamento: Consulte tabela de cores
Lote: 500 unidades | 100 unidades | 10 unidades

SUPORTE METAL L 1,5MM



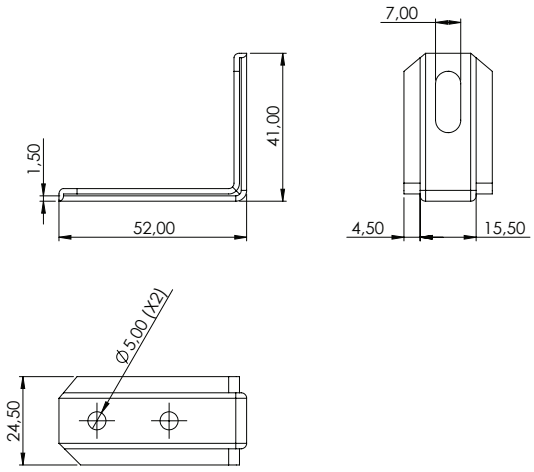

006.02.008	**Suporte Metal L 1,5mm**

Material: Aço
Acabamento: Zincado Branco
Lote: 500 unidades | 100 unidades | 10 unidades

CAPA PLÁSTICA SUPORTE L DOBRÁVEL



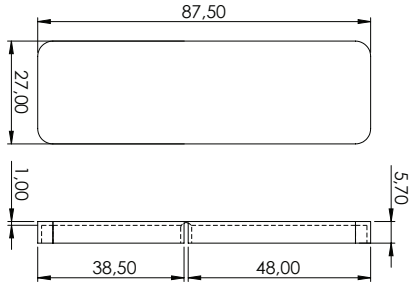

007.02.001	**Capa Plástica Suporte L Dobrável**

Material: Polímero
Acabamento: Consulte tabela de cores
Lote: 500 unidades | 100 unidades

SUPORTE METAL L ECO



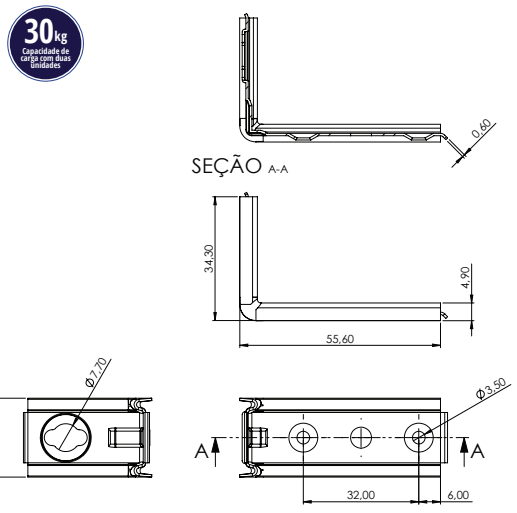

006.02.015	**Suporte Metal L Eco**

Material: Aço
Acabamento: Zincado Branco
Lote: 500 unidades | 100 unidades | 10 unidades

CAPA PLÁSTICA SUPORTE L ECO



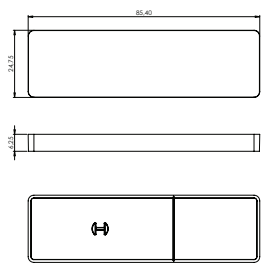

007.02.022	**Capa Plástica Suporte L Eco**

Material: Polímero
Acabamento: Consulte tabela de cores
Lote: 500 unidades | 100 unidades | 10 unidades

SUPORTE AÉREO METAL COM PINOS



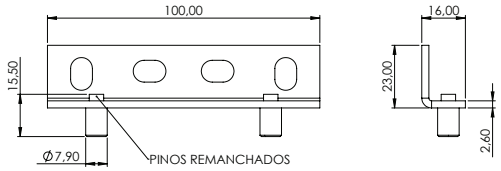

006.02.006	**Suporte Aéreo Metal com Pinos**

Material: Aço
Acabamento: Zincado Branco
Lote: 100 unidades

SUPORTE AÉREO METAL SEM PINOS



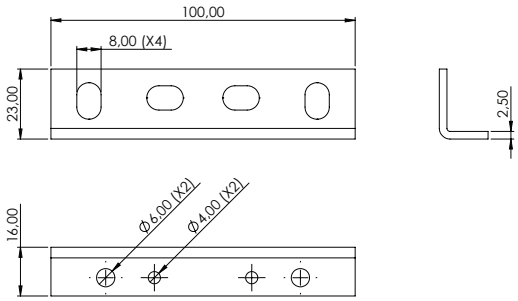

006.02.007	**Suporte Aéreo Metal sem Pinos**

Material: Aço
Acabamento: Zincado Branco
Lote: 200 unidades

RÉGUA SUSTENTAÇÃO DE PAINEL 80MM



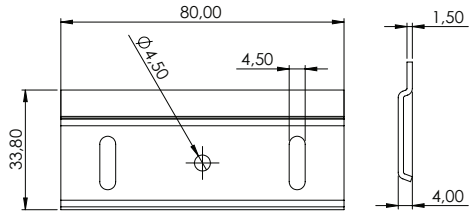

006.02.004	**Régua Sustentação de Painel 80mm**

Material: Aço
Acabamento: Zincado Branco
Lote: 400 unidades | 10 unidades

RÉGUA SUSTENTAÇÃO DE PAINEL COM TRAVA



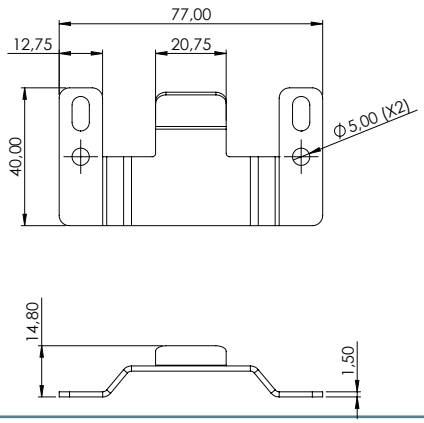

006.02.005	**Régua Sustentação de Painel com Trava**

Material: Aço
Acabamento: Zincado Branco
Lote: 400 unidades | 10 unidades

SUPORTE PARA DIVISÓRIA



009.16.036	**Kit Suporte para Divisória Regulável 6-18mm**

Material: Polímero
Acabamento: Consulte tabela de cores
Lote:

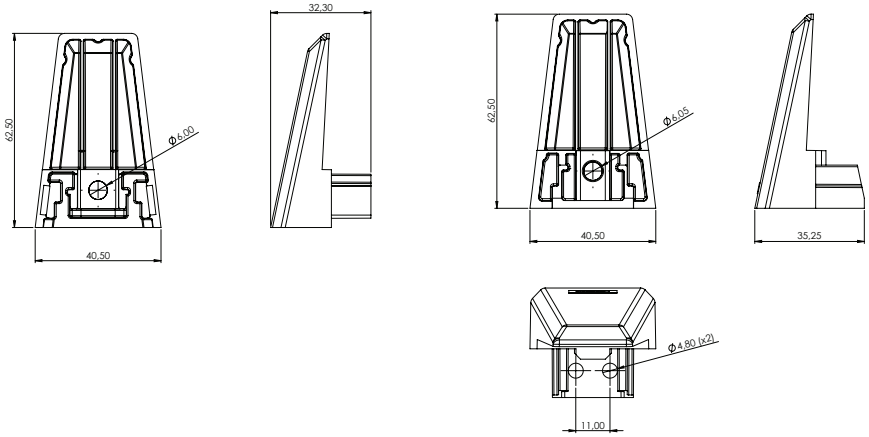

SUPORTES DE PRATELEIRA

SUPORTE PRATELEIRA INVISÍVEL



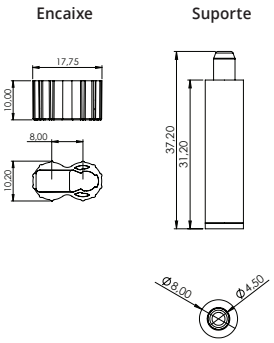

006.03.032	**Suporte Prateleira Invisível**
010.01.003	**Gabarito plástico de Furação Suporte Prateleira Invisível**
009.16.26	**Kit Suporte Prateleira Invisível 4 unidades**

Material: Zamac (suporte) Poliacetal (encaixe)
Acabamento: Niquelado
Lote: 500 unidades

CARACTERÍSTICAS E VANTAGENS

- Visual único e minimalista com acabamento totalmente invisível.
- Produto exclusivo, nacional e com patente requerida.
- Capacidade de carga de 50kg por prateleira com quatro suportes.
- Fácil e rápida instalação, com segurança e resistência comprovadas.
- Montagem e desmontagem com trava de segurança.

SUPORTE PRATELEIRA ALFA



Capacidade de carga: 35 kg (por prateleira com 4 suportes)

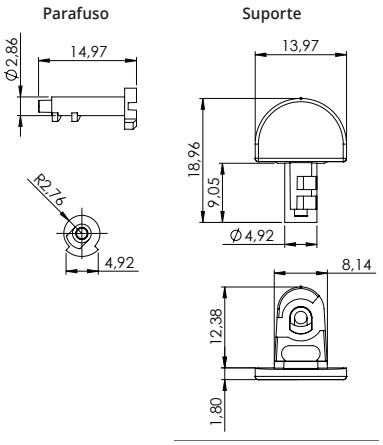

006.03.017	**Suporte Prateleira Alfa**

Material: Zamac / Polímero
Acabamento: Niquelado
Lote: 500 unidades

SUPORTE UNIBLOCK 15MM



Capacidade de carga: 35 kg (por prateleira com 4 suportes)

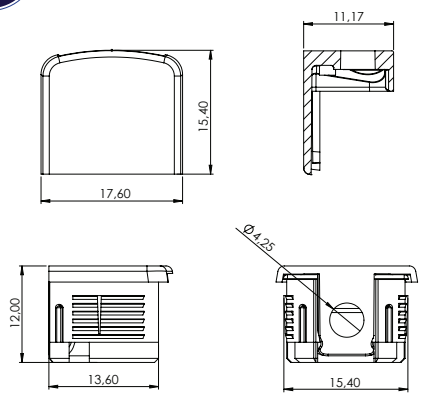

006.03.024	**Suporte Uniblock Plástico/Metal 15mm**
010.01.001	**Gabarito Plástico de Furação Suporte Uniblock 15mm**
009.16.020	**Kit Suporte Uniblock 15mm com parafuso**

Material: Zamac / Polímero
Acabamento: Epoxi Branco / Epoxi Preto / Niquelado
Lote: 2000 unidades | 100 unidades

SUPORTE UNIBLOCK 18MM



Capacidade de carga: 35 kg (por prateleira com 4 suportes)

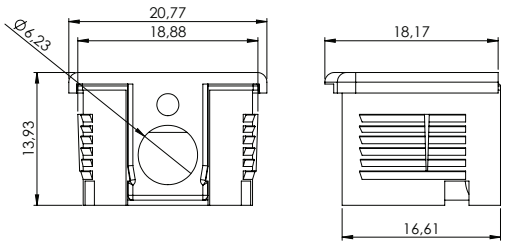

006.03.027	**Suporte Uniblock Plástico/Metal 18mm**
010.01.002	**Gabarito Plástico de Furação Suporte Uniblock 18mm**
009.16.021	**Kit Suporte Uniblock 18mm com parafuso**

Material: Zamac / Polímero
Acabamento: Epoxi Branco / Epoxi Preto / Niquelado
Lote: 2000 unidades | 100 unidades

SUPORTE UNIBLOCK 15MM COM PINO



Capacidade de carga: 35 kg (por prateleira com 4 suportes)

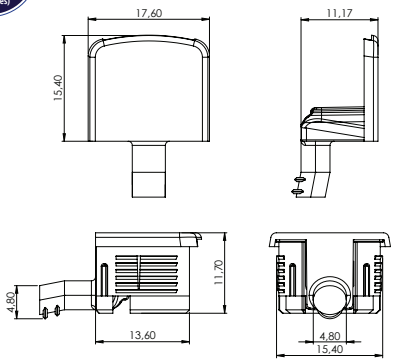

006.03.045	**Suporte Uniblock Plástico/Metal 15mm com pino**

Material: Zamac / Polímero
Acabamento: Epoxi Branco / Epoxi Preto / Niquelado
Lote: 2000 unidades | 100 unidades | 10 unidades

SUPORTE UNIBLOCK 12MM



Capacidade de carga: 35 kg (por prateleira com 4 suportes)

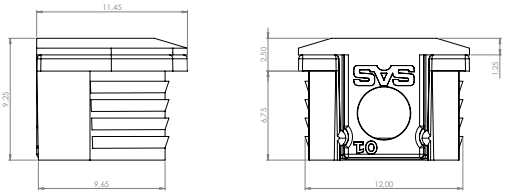

006.03.057	**Suporte Uniblock Plástico/Metal 12mm**
009.16.035	**Kit Suporte Uniblock 12mm com parafuso**

Material: Zamac / Polímero
Acabamento: Epoxi Branco / Epoxi Preto / Niquelado
Lote: 5000 unidades | 100 unidades

SUPORTE EASYBLOCK 10MM



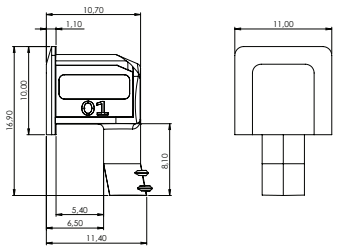

006.03.058	**Suporte Easyblock 10mm**

Material: Zamac
Acabamento: Epoxi Branco / Epoxi Preto / Niquelado
Lote: 5000 unidades | 100 unidades

SUPORTE PRATELEIRA T INVISÍVEL



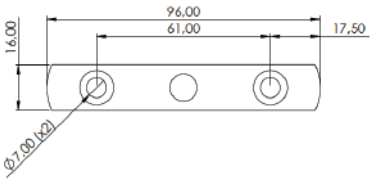

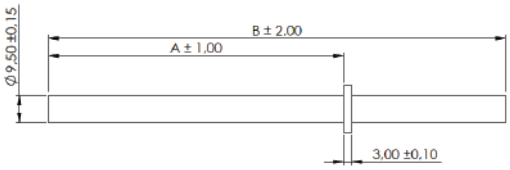

REFERÊNCIA	DESCRIÇÃO	A (mm)	B (mm)
006.03.046	Suporte Prateleira T Invisível 100mm	100	155
006.03.047	Suporte Prateleira T Invisível 150mm	150	205
006.03.048	Suporte Prateleira T Invisível 200mm	200	255
006.03.049	Suporte Prateleira T Invisível 250mm	250	305
006.03.050	Suporte Prateleira T Invisível 300mm	300	355
005.03.051	Suporte Prateleira T Invisível 350mm	350	405
005.03.056	Suporte Prateleira T Invisível 400mm	400	455

Material: Aço
Acabamento: Bicromatizado
Lote:
006.03.046 - 100un
006.03.047 - 80un
006.03.048 - 80un
006.03.049 - 60un
006.03.050 - 50un
006.03.051 - 50un
006.03.056 - 50un

SUPORTE PRATELEIRA 3 FUROS



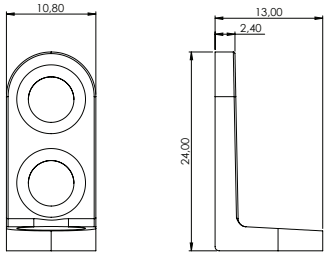

006.03.041	Suporte Prateleira 3 Furos

Material: Zamac
Acabamento: Epoxi Branco / Epoxi Preto / Niquelado
Lote: 2000 unidades | 50 unidades

SUPORTE PRATELEIRA 2 FUROS XL



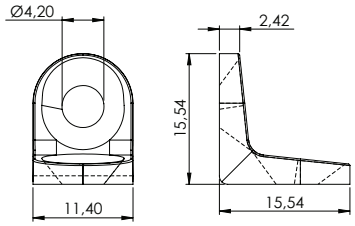

006.03.042	Suporte Prateleira 2 furos XL 16x16mm

Material: Zamac
Acabamento: Epoxi Branco / Epoxi Preto / Niquelado
Lote: 2000 unidades | 50 unidades

SUPORTE PRATELEIRA 2 FUROS



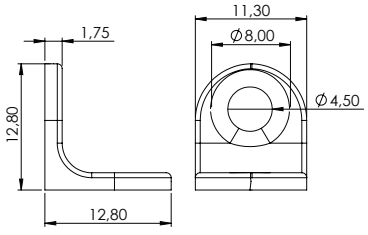

006.03.014	Suporte Prateleira 2 Furos

Material: Zamac
Acabamento: Epoxi Branco / Epoxi Preto / Niquelado
Lote: 5000 unidades | 100 unidades

SUPORTE PRATELEIRA 2 FUROS MACIÇO



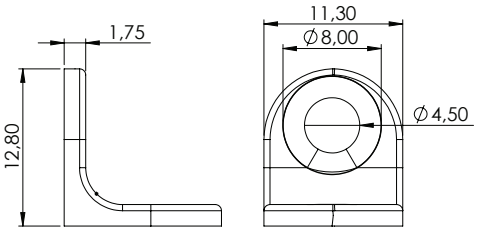

006.03.035	**Suporte Prateleira 2 Furos Maciço**

Material: Zamac
Acabamento: Epoxi Branco / Epoxi Preto / Niquelado
Lote: 5000 unidades | 100 unidades

SUPORTE PRATELEIRA ZAMAC COM PINO E FURO 5MM



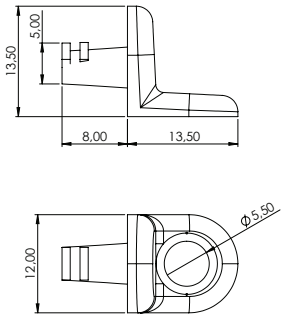

006.03.006	**Suporte Prateleira Zamac com Pino e Furo 5mm**

Material: Zamac
Acabamento: Niquelado
Lote: 1000 unidades | 100 unidades

SUPORTE PRATELEIRA ZAMAC 2 PINOS



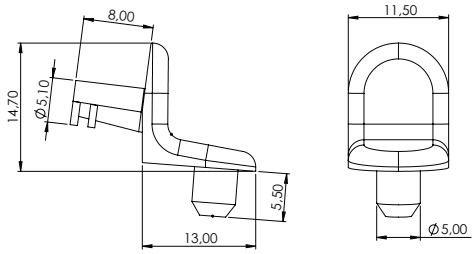

006.03.019	**Suporte Prateleira Zamac 2 Pinos**

Material: Zamac
Acabamento: Niquelado
Lote: 2000 unidades

SUPORTE PRATELEIRA ZAMAC COM PINO 5MM



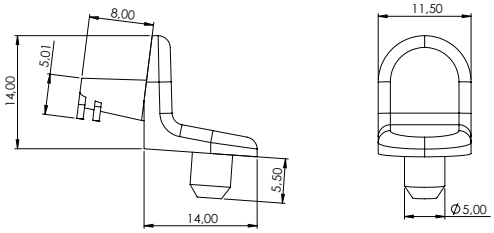

006.03.007	**Suporte Prateleira Zamac com Pino 5mm**

Material: Zamac
Acabamento: Niquelado
Lote: 500 unidades | 100 unidades

SUPORTE PRATELEIRA METAL COM ORINGUI 5MM



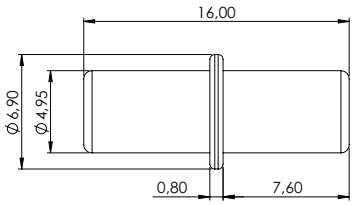

006.03.008	**Suporte Prateleira Metal com Oringui 5mm**

Material: Aço
Acabamento: Niquelado
Lote: 5000 unidades | 100 unidades

SUPORTE PRATELEIRA METAL 5MM



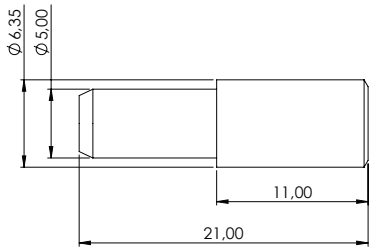

006.03.018	**Suporte Prateleira Metal 5mm**

Material: Aço
Acabamento: Niquelado
Lote: 1000 unidades

SUPORTE PRATELEIRA METAL 7MM



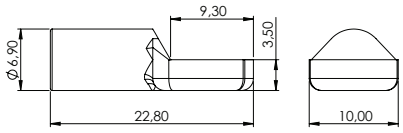

006.03.020	**Suporte Prateleira Metal 7mm**

Material: Zamac
Acabamento: Niquelado
Lote: 1000 unidades | 100 unidades

SUPORTE PRATELEIRA PINO COM ROSCA



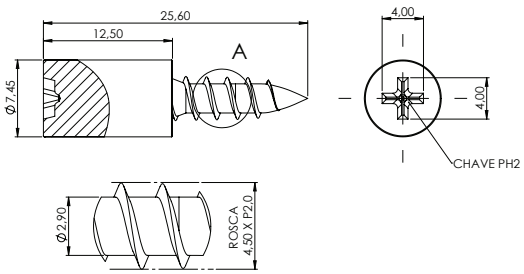

006.03.055	**Suporte Prateleira Pino com Rosca 25x7,5mm**

Material: Aço
Acabamento: Niquelado
Lote: 4000un | 500un | 100 un

SUPORTE PRATELEIRA METAL REGULÁVEL PARA VIDRO



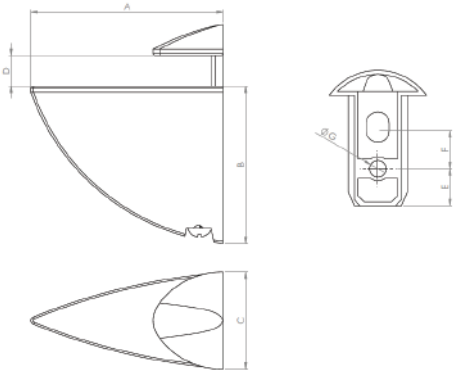

REFERÊNCIA	DESCRIÇÃO	A (mm)	B (mm)	C (mm)	D (mm)	E (mm)	F (mm)	G (mm)
006.03.052	Suporte Prateleira Tucano P	49,60	39,10	24,70	0~16	9,50	8,50	4,20
006.03.053	Suporte Prateleira Tucano M	64,75	44,40	26,90	0~18	13,00	8,50	4,50
006.03.054	Suporte Prateleira Tucano G	99,20	66,80	37,70	0~34	16,00	21,10	6,00

Material: Zamac
Acabamento: Escovado
Lote:
006.03.052 - 28 unidades
006.03.053 - 20 unidades
006.03.054 - 6 unidades

Acompanha bucha e parafuso.

SUPORTE PRATELEIRA METAL REGULÁVEL PARA VIDRO



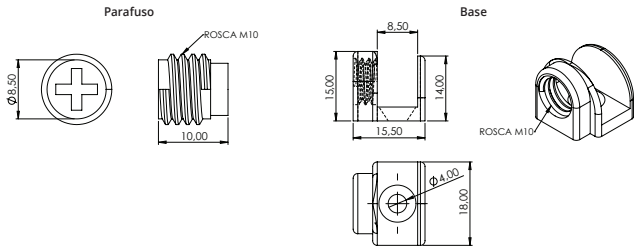

006.03.030	Suporte Vidro Metal Regulável 8,5mm para Vidro

Material: Zamac
Acabamento: Niquelado
Lote: 500 unidades

SUPORTE PRATELEIRA SEKURA COM PINO E VENTOSA



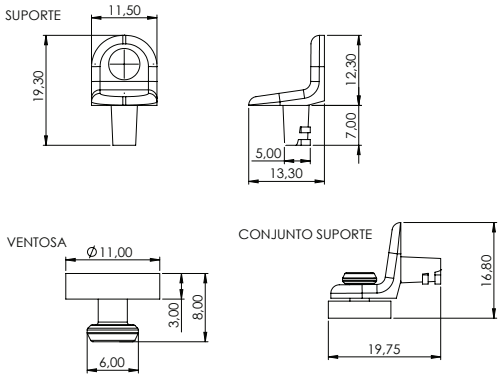

006.03.034	Suporte Prateleira Sekura com Pino e Ventosa

Material: Zamac
Acabamento: Niquelado
Lote: 5000 unidades | 100 unidades

BUCHA METÁLICA PARA SUPORTE PRATELEIRA



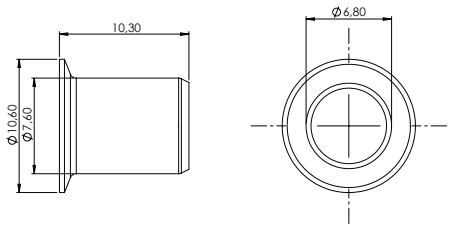

006.03.001	Bucha Metálica para Suporte Prateleira

Material: Aço
Acabamento: Niquelado
Lote: 100 unidades

SUPORTE PRATELEIRA VB 135MM



006.03.022	**Suporte Prateleira VB 135mm**
006.03.023	**Suporte Prateleira VB 135mm com Parafuso**

Material: Polímero
Acabamento: Consulte tabela de cores
Lote: 500 unidades

Suporte

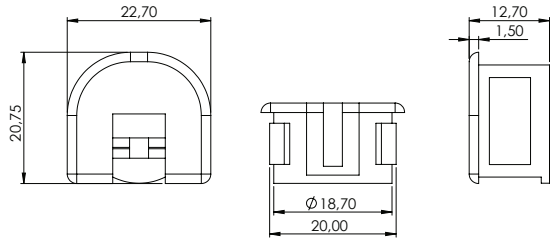

Parafuso

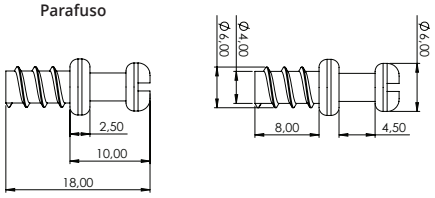

SUPORTE PRATELEIRA PLÁSTICO REDONDO 10X15MM



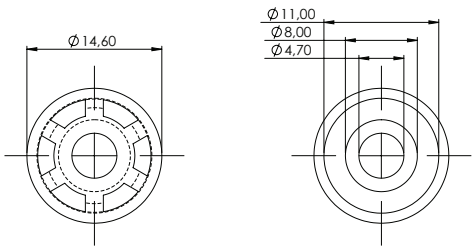

006.03.021	**Suporte Prateleira Plástico Redondo 10x15mm**

Material: Polímero
Acabamento: Consulte tabela de cores
Lote: 10000 unidades | 100 unidades

SUPORTE PRATELEIRA PLÁSTICO



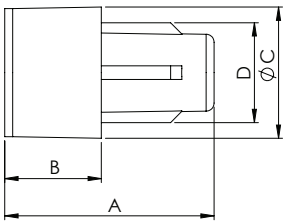

REFERÊNCIA	DESCRIÇÃO	A (mm)	B (mm)	C (mm)	D (mm)
006.03.009	**Suporte Prateleira Plástico 06x08mm**	13	6	7,8	5
006.03.010	**Suporte Prateleira Plástico 08x10mm**	17,6	10	10	8
006.03.044	**Suporte Prateleira Plástico 07x08mm**	14	7	8	6,3

Material: Polímero
Acabamento: Consulte tabela de cores
Lote:
006.03.009 - 25000 unidades | 100 unidades
006.03.010 - 1000 unidades | 100 unidades
006.03.044 - 5000 unidades | 100 unidades

SUPORTE PRATELEIRA PLÁSTICO CADEIRINHA 7,5MM



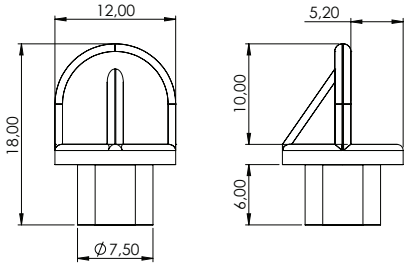

006.03.002	**Suporte Prateleira Plástico Cadeirinha 7,5mm**

Material: Polímero
Acabamento: Consulte tabela de cores
Lote: 1000 unidades

SUPORTE PRATELEIRA PLÁSTICO 1/2 LUA 15X11MM



006.03.011	**Suporte Prateleira Plástico 1/2 Lua 15x11mm**

Material: Polímero
Acabamento: Consulte tabela de cores
Lote: 500 unidades

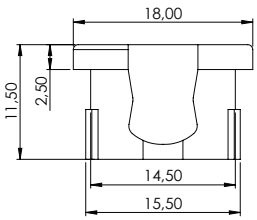

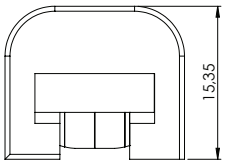

SUPORTE PRATELEIRA PLÁSTICO 1/2 LUA 15X11MM COM PARAFUSO



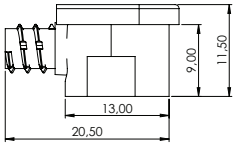

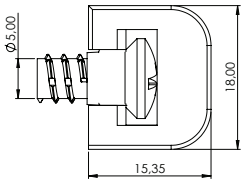

006.03.012	**Suporte Prateleira Plástico 1/2 Lua 15x11mm com Parafuso**

Material: Polímero
Acabamento: Consulte tabela de cores
Lote: 500 unidades

SUPORTE PLÁSTICO PITÃO PARA VIDRO SEM PINO



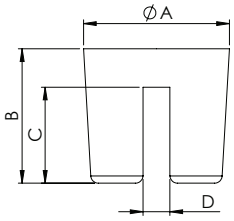

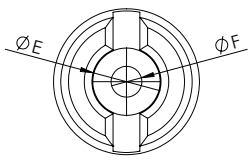

REFERÊNCIA	DESCRIÇÃO	A (mm)
006.03.003	**Suporte Plástico Pitão para Vidro sem Pino 4mm**	**3,5**
006.03.004	**Suporte Plástico Pitão para Vidro sem Pino 6mm**	**5,5**

Material: Polímero
Acabamento: Consulte tabela de cores
Lote: 1000 unidades

SUPORTE DE CABIDEIRO

SUPORTE CABIDEIRO MILANO ANGULAR

Capacidade de carga: 50 kg (considerando 1m de tubo)



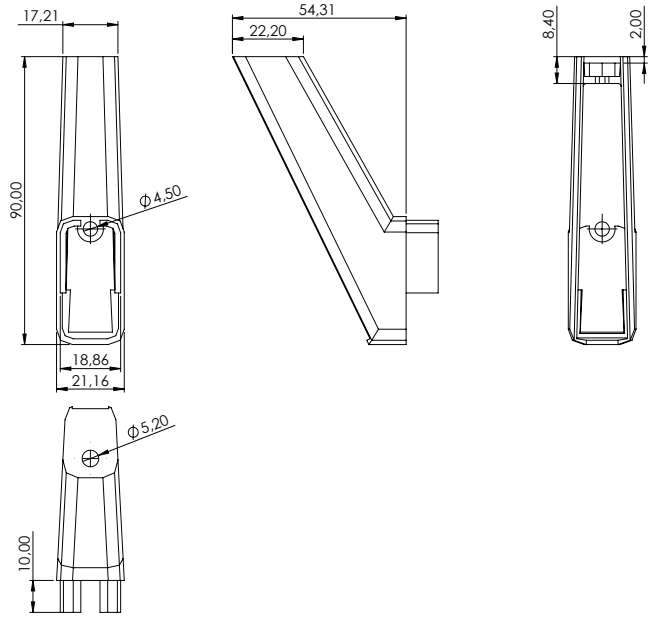

006.01.038	Kit Suporte Cabideiro Milano Angular
006.01.039	Kit Suporte Cabideiro Milano Angular Fixação Superior

Material: Zamac
Acabamento: Branco / Cinza / Champanhe / Preto
Lote: 10 unidades | 1 unidade

TUBO

TUBO CABIDEIRO MILANO COM BAGUETE



002.13.006	Tubo Cabideiro Milano com Baguete 3000mm

Material: Polímero / Alumínio
Acabamento: Branco / Cinza / Champanhe / Preto
Lote: 10 unidades

SUPORTES DE CABIDEIRO

SUPORTE CABIDEIRO VERONA REDONDO

Capacidade de carga: 50 kg (considerando 1m de tubo)



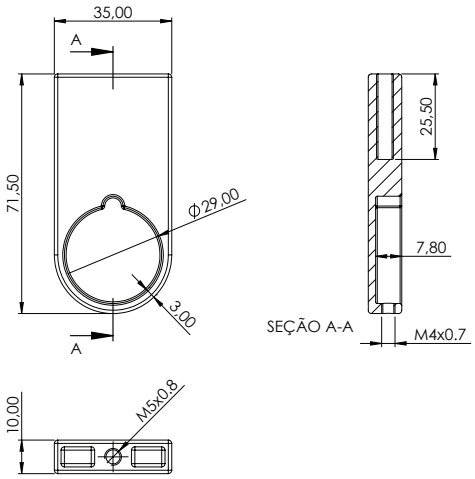

006.01.040	Suporte Cabideiro Verona Redondo direito/esquerdo
006.01.041	Suporte Cabideiro Verona Redondo direito/esquerdo fixação superior

Material: Zamac
Acabamento: Branco / Cinza / Champanhe / Preto
Lote: 20 unidades | 2 unidades

SUPORTE CABIDEIRO VERONA REDONDO CENTRAL



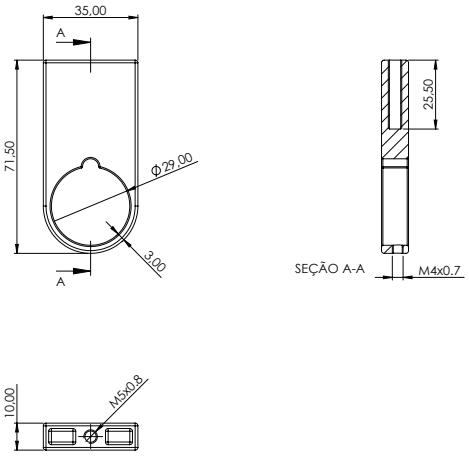

006.01.042	Suporte Cabideiro Verona Redondo central
006.01.043	Suporte Cabideiro Verona Redondo central fixação superior

Material: Zamac
Acabamento: Branco / Cinza / Champanhe / Preto
Lote: 20 unidades | 2 unidades

TUBO

TUBO CABIDEIRO ALUMÍNIO REDONDO



002.13.007	Tubo Cabideiro Alumínio Redondo 3000mm

Material: Polímero / Alumínio
Acabamento: Branco / Cinza / Champanhe / Preto
Lote: 10 unidades

SUPORTES DE CABIDEIRO

SUPORTE CABIDEIRO TREVISO OBLONGO CANTO



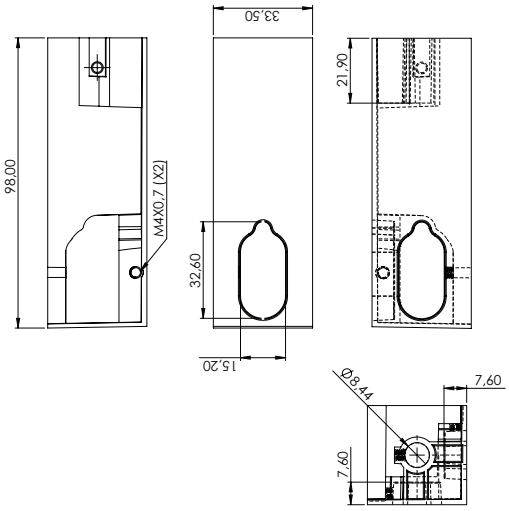

006.01.006	Suporte Cabideiro Treviso Oblongo Canto

Material: Zamac
Acabamento: Branco / Cinza / Champanhe / Preto
Lote: 1 unidade

SUPORTE CABIDEIRO TREVISO OBLONGO DIREITO



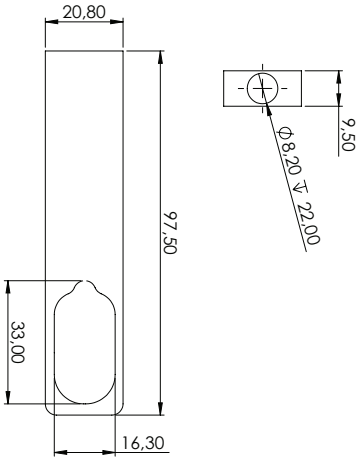

006.01.016	Suporte Cabideiro Treviso Oblongo Direito

Material: Zamac
Acabamento: Branco / Cinza / Champanhe / Preto
Lote: 20 unidades | 2 unidades

SUPORTE CABIDEIRO TREVISO OBLONGO ESQUERDO



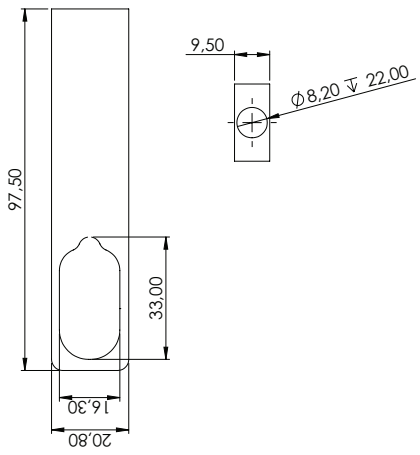

006.01.020	Suporte Cabideiro Treviso Oblongo Esquerdo

Material: Zamac
Acabamento: Branco / Cinza / Champanhe / Preto
Lote: 20 unidades | 2 unidades

SUPORTE CABIDEIRO TREVISO OBLONGO CENTRAL



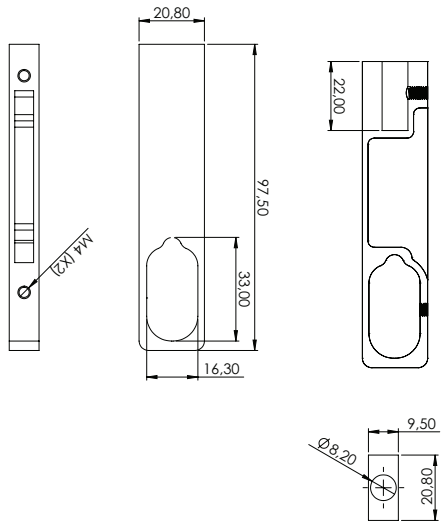

006.01.011	**Suporte Cabideiro Treviso Oblongo Central**

Material: Zamac
Acabamento: Branco / Cinza / Champanhe / Preto
Lote: 10 unidades | 2unidades

SUPORTE CABIDEIRO TREVISO OBLONGO



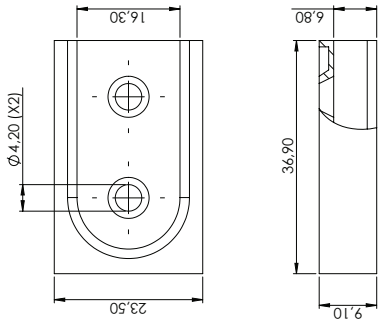

006.01.028	**Suporte Cabideiro Treviso Oblongo**

Material: Zamac
Acabamento: Branco / Cinza / Champanhe / Preto
Lote: 20 unidade | 2 unidades

TUBO

TUBO CABIDEIRO OBLONGO COM BAGUETE

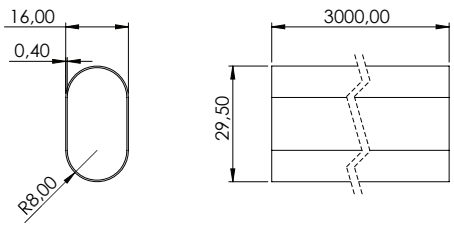



002.13.002	**Tubo Cabideiro Oblongo com Baguete 3000mm**

Material: Polímero / Alumínio
Acabamento: Branco / Cinza / Champanhe / Preto
Lote: 10 unidades

SUPORTES DE CABIDEIRO

SUPORTE CABIDEIRO ZAMAC OBLONGO



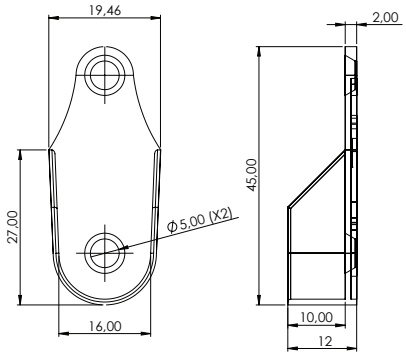

006.01.024	**Suporte Cabideiro Zamac Oblongo**

Material: Zamac
Acabamento: Niquelado / Branco / Preto
Lote: 100 unidades

SUPORTE CABIDEIRO ZAMAC REDONDO



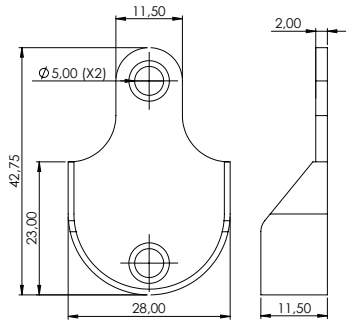

006.01.027	**Suporte Cabideiro Zamac Redondo**

Material: Zamac
Acabamento: Cromado
Lote: 100 unidades

SUPORTE CABIDEIRO AÇO OBLONGO



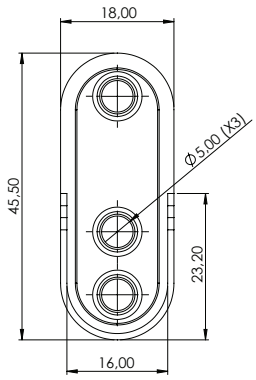

006.01.025	**Suporte Cabideiro Aço Oblongo**

Material: Aço
Acabamento: Niquelado
Lote: 1000 unidades | 100 unidades

SUPORTE CABIDEIRO ZAMAC OBLONGO ESTRIADO



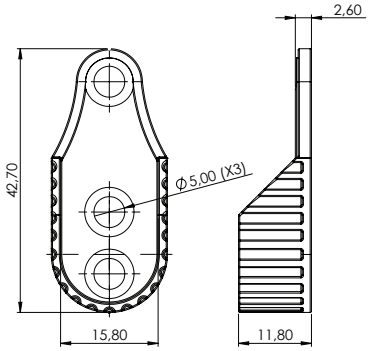

006.01.033	**Suporte Cabideiro Zamac Oblongo Estriado**

Material: Zamac
Acabamento: Niquelado
Lote: 100 unidades

SUPORTE CABIDEIRO AÇO OBLONGO CENTRAL 5MM



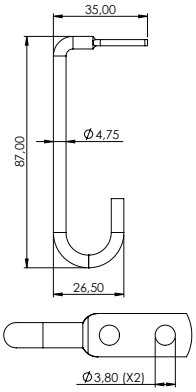

006.01.015	**Suporte Cabideiro Aço Oblongo Central 5mm**

Material: Aço
Acabamento: Cromado
Lote: 100 unidades

SUPORTE CABIDEIRO AÇO OBLONGO CENTRAL 15MM



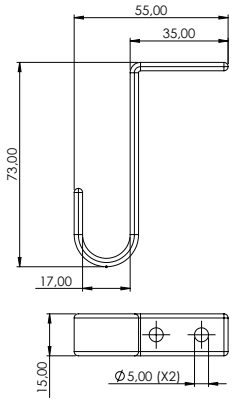

006.01.010	**Suporte Cabideiro Aço Oblongo Central 15mm**

Material: Aço
Acabamento: Zincado Branco
Lote: 250 unidades

SUPORTE CABIDEIRO ZAMAC OBLONGO AÉREO CENTRAL



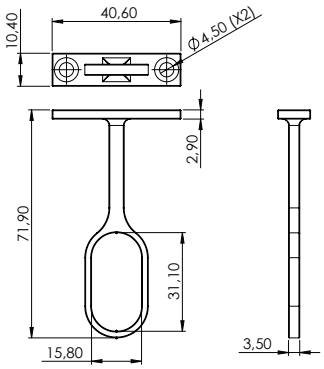

006.01.032	**Suporte Cabideiro Zamac Oblongo Aéreo Central**

Material: Zamac
Acabamento: Niquelado
Lote: 100 unidades

SUPORTE CABIDEIRO PLÁSTICO OBLONGO



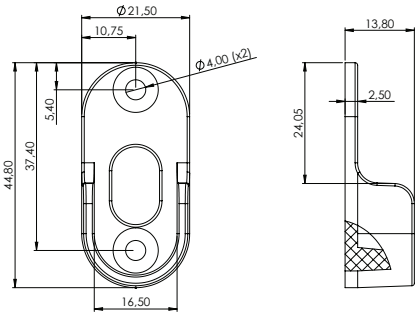

006.01.026	**Suporte Cabideiro Plástico Oblongo**

Material: Polímero
Acabamento: Consulte tabela de cores
Lote: 2000 unidades

SUPORTE CABIDEIRO PLÁSTICO MC COM PINO 8MM



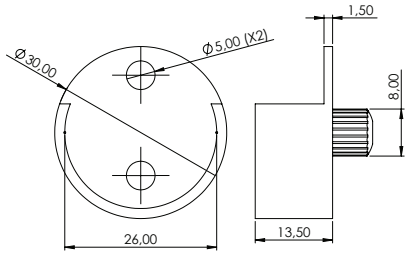

006.01.002	**Suporte Cabideiro Plástico MC Com Pino 8mm**

Material: Polímero
Acabamento: Consulte tabela de cores
Lote: 1000 unidades | 500 unidades

SUPORTE CABIDEIRO PLÁSTICO MC SEM PINO



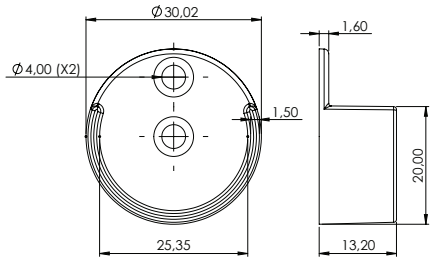

006.01.003	**Suporte Cabideiro Plástico MC Sem Pino**

Material: Polímero
Acabamento: Consulte tabela de cores
Lote: 1000 unidades | 500 unidades

SUPORTE CABIDEIRO PLÁSTICO OBLONGO 3 FUROS



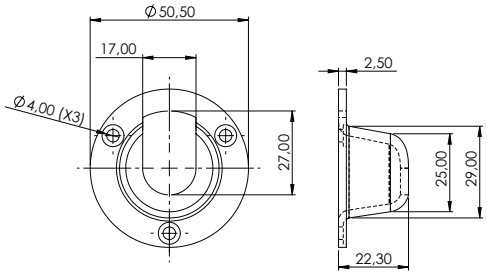

006.01.004	**Suporte Cabideiro Plástico Oblongo 3 Furos**
006.01.005	**Suporte Cabideiro Plástico Oblongo 3 Furos Cromado**

Material: Polímero
Acabamento: Consulte tabela de cores / Cromado
Lote: 1000 unidades | 500 unidades

TUBOS

TUBO CABIDEIRO OBLONGO 3 METROS



002.13.001	**Tubo Cabideiro Oblongo 3 metros**

Material: Aço
Acabamento: Cromado
Lote: 10 unidades

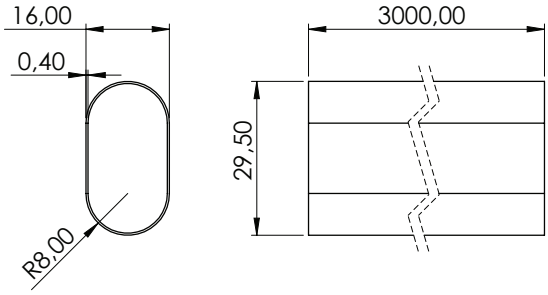

TUBO CABIDEIRO REDONDO 3 METROS



002.13.005	**Tubo Cabideiro Redondo 3 metros**

Material: Aço
Acabamento: Cromado
Lote: 10 unidades

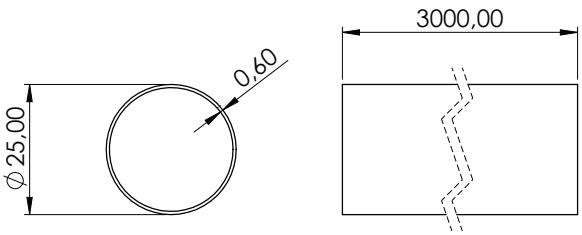

DISPOSITIVOS DE MONTAGEM

DISPOSITIVO DE MONTAGEM VB35 SIMPLES 15MM COM PARAFUSO



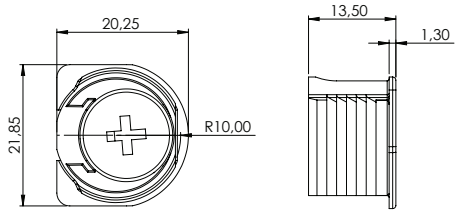

006.03.038	**Dispositivo de Montagem VB35 Simples 15mm Metal com Parafuso**

Material: Zamac (dispositivo) / Aço (parafuso)
Acabamento: Niquelado
Lote: 1000 unidades | 100 unidades | 10 unidades

006.03.043	**Dispositivo de Montagem VB35 Simples 15mm Plástico com Parafuso**

Material: Polímero (dispositivo) / Aço (parafuso)
Acabamento: Branco / Cinza / Marrom / Preto
Lote: 2000 unidades | 100 unidades | 10 unidades

DISPOSITIVO DE MONTAGEM VB36 DUPLO 15MM METAL COM PARAFUSO



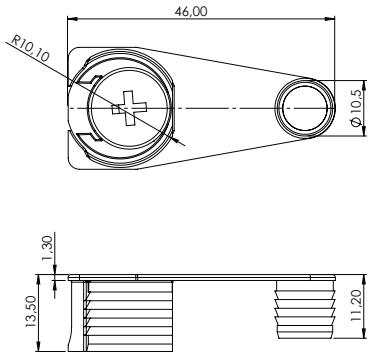

006.03.039	**Dispositivo de Montagem VB36 Duplo 15mm Metal com Parafuso**

Material: Zamac (dispositivo) / Aço (parafuso)
Acabamento: Niquelado
Lote: 1000 unidades | 100 unidades | 10 unidades

DISPOSITIVO DE MONTAGEM VB36 DUPLO 15MM PLÁSTICO COM PARAFUSO



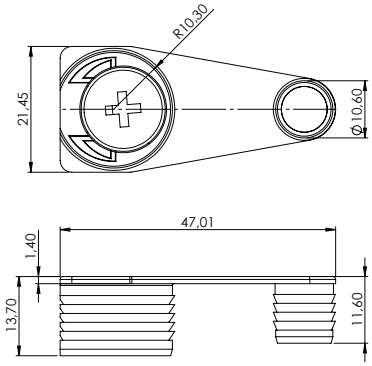

006.03.040	**Dispositivo de Montagem VB36 Duplo 15mm Plástico com Parafuso**

Material: Polímero (dispositivo) / Aço (parafuso)
Acabamento: Branco / Cinza / Marrom / Preto
Lote: 1000 unidades | 100 unidades | 10 unidades

DISPOSITIVO DE MONTAGEM FASTCLIP



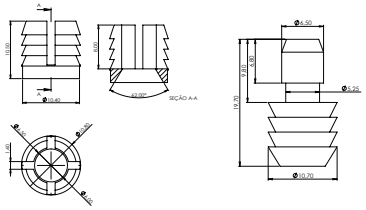

005.06.009	**Dispositivo de Montagem Fastclip**

Material: Polímero
Acabamento: Natural
Lote: 5000 unidades | 100 unidades

KIT HIPERFIX SAS CÔNICO

KIT HIPERFIX SAS CÔNCAVO

KIT HIPERFIX SAS CÔNCAVO SOBERBO

TAMBOR SASFIX ZAMAC 15X15MM COM BORDA



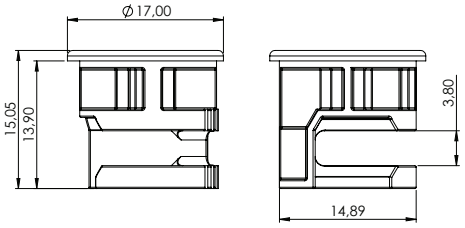

005.11.006	Tambor Sasfix Zamac 15x15mm com Borda

Material: Zamac
Acabamento: Niquelado
Lote: 5000 unidades | 100 unidades

TAMBOR SASFIX ZAMAC 15X20MM COM BORDA



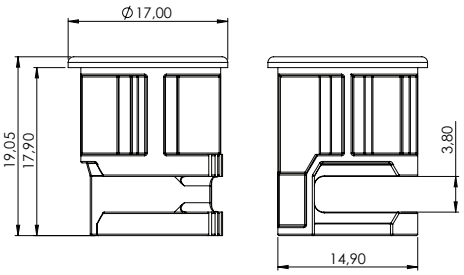

005.11.007	Tambor Sasfix Zamac 15x20mm com Borda

Material: Zamac
Acabamento: Niquelado
Lote: 2000 unidades | 100 unidades

TAMBOR SASFIX ZAMAC 15X12MM COM BORDA



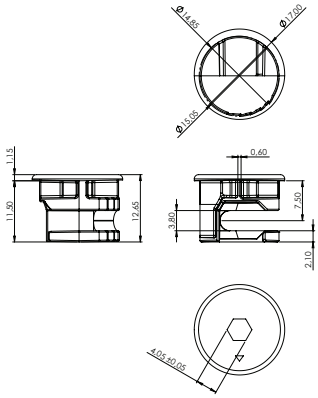

005.11.012	Tambor Sasfix Zamac 15x12mm com Borda

Material: Zamac
Acabamento: Niquelado
Lote: 2000 unidades | 100 unidades

TAMBOR SASFIX ZAMAC 15X12MM



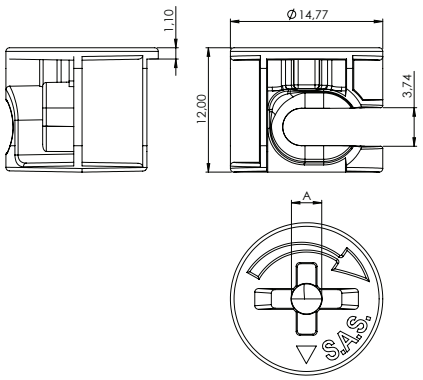

REFERÊNCIA	DESCRIÇÃO	A (mm)	B (mm)	C (mm)
002.08.001	Tambor Sasfix Zamac 15x12 2,5mm	12	15	2,5
002.08.002	Tambor Sasfix Zamac 15x12 4,0mm	12	15	4

Material: Zamac
Acabamento: Niquelado
Lote: 2000 unidades | 100 unidades

TAMBOR SASFIX ZAMAC 15X11MM



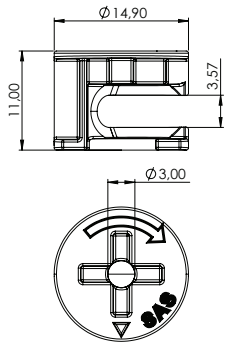

005.11.004	**Tambor Sasfix Zamac 15x11mm**

Material: Zamac
Acabamento: Niquelado
Lote: 2000 unidades | 100 unidades | 10 unidades

TAMBOR SASFIX ZAMAC 12X10MM



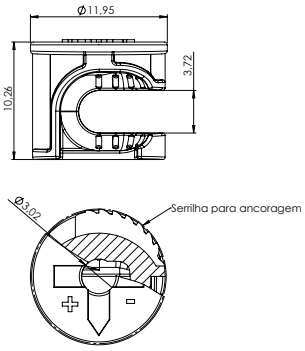

005.11.003	**Tambor Sasfix Zamac 12x10mm**

Material: Zamac
Acabamento: Niquelado
Lote: 2000 unidades | 100 unidades

TAMBOR SASFIX ZAMAC 12X9MM



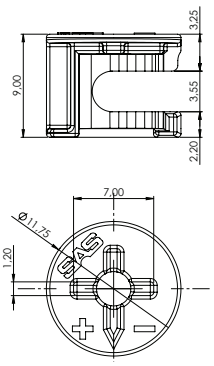

005.11.008	**Tambor Sasfix Zamac 12x9mm**

Material: Zamac
Acabamento: Niquelado
Lote: 2000 unidades | 100 unidades

PARAFUSOS

PARAFUSO 6X17MM SUPORTE VB135MM



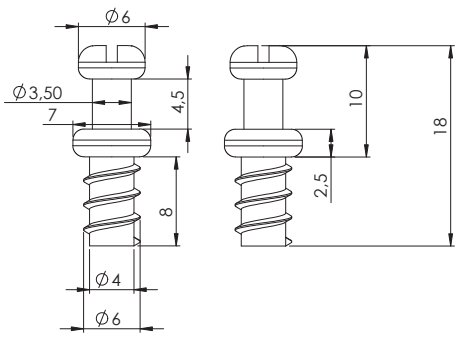

005.08.004	**Parafuso PN Rosca Soberba 6x17mm Suporte VB135mm**

Material: Aço
Acabamento: Zincado Branco
Lote: 10000 unidades

PARAFUSO SASFIX COM EXPANSOR PLÁSTICO



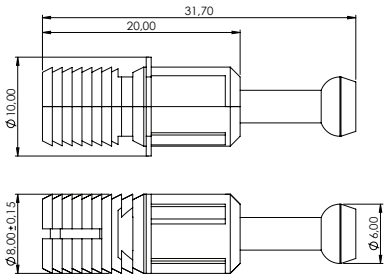

005.08.007	**Parafuso Sasfix 8x32mm com Expansor Plástico**

Material: Aço / Polímero
Acabamento: Zincado Branco
Lote: 4000 unidades

PARAFUSO SASFIX 6X10,8MM



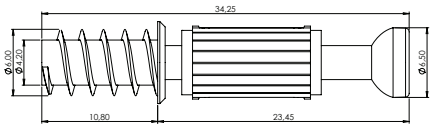

005.08.008	**Parafuso Sasfix 6x10,8mm Phillips**

Material: Aço / Polímero
Acabamento: Zincado Branco
Lote: 4000 unidades

PARAFUSO SASFIX M6X31MM AÇO



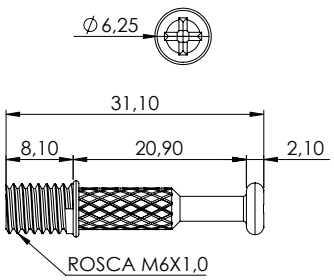

005.08.009	**Parafuso Sasfix M6x31mm Aço Phillips**

Material: Aço
Acabamento: Zincado Branco
Lote: 3000 unidades

PARAFUSO SASFIX ROSCA SOBERBA 6X8MM AÇO



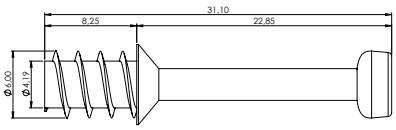

005.08.012	**Parafuso Sasfix Rosca Soberba 6x8mm Aço Phillips**

Material: Aço
Acabamento: Zincado Branco
Lote: 6000 unidades

PARAFUSO SASFIX ROSCA SOBERBA 6X8MM ZAMAC



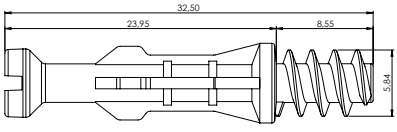

005.08.013	**Parafuso Sasfix Rosca Soberba 6x8mm Zamac Phillips**

Material: Zamac
Acabamento: Natural
Lote: 2000 unidades

PARAFUSO SASFIX ROSCA SOBERBA 6X10MM ZAMAC



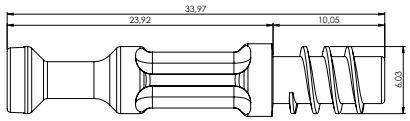

005.08.014	**Parafuso Sasfix Rosca Soberba 6x10mm Zamac Phillips**

Material: Zamac
Acabamento: Natural
Lote: 2000 unidades

PARAFUSO UNIÃO COM PORCA



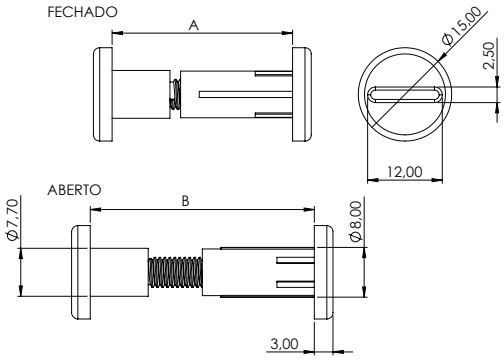

REFERÊNCIA	DESCRIÇÃO	A (mm)	B (mm)
005.08.015	Parafuso União 29x36mm com Porca	29	36
005.08.016	Parafuso União 33x41mm com Porca	33	41
005.08.017	Parafuso União 49x56mm com Porca	49	56

Material: Aço / Polímero
Acabamento: Consulte tabela de cores
Lote: 500 unidades

PARAFUSO UNIÃO M4X14MM LOG 27MM AÇO



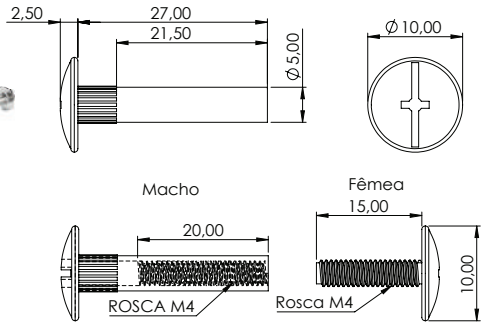

005.08.018	**Parafuso União M4x14mm LOG 27mm Aço**

Material: Aço
Acabamento: Zincado Branco
Lote: 2000 unidades

PARAFUSO 5,5X11MM OVAL ½ LUA



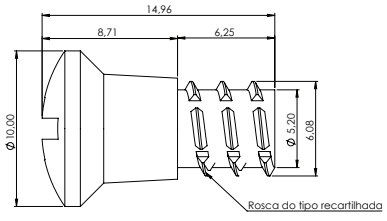

005.08.003	**Parafuso PN Fenda Combinada Rosca Soberba 5,5x11mm Oval ½ Lua**

Material: Aço
Acabamento: Zincado Branco
Lote: 1000 unidades

PARAFUSO AUTO ATARRAXANTE CH PHS



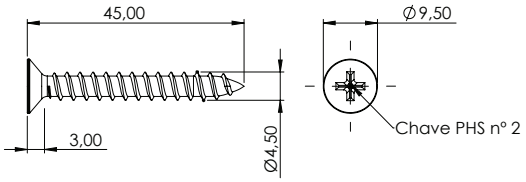

005.12.001	**Parafuso Auto Atarraxante CH PHS 4,8x45mm ZB**

Material: Aço Baixo Carbono
Acabamento: Natural
Lote: 3100 unidades

PARAFUSO ESTRUTURAL CH



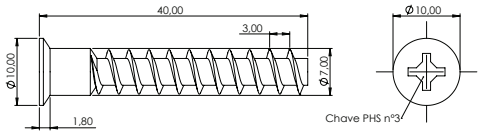

005.12.039	Parafuso Estrutural CH Cabeça 10mm PHS 7,0x40mm ZA

Material: Aço Baixo Carbono
Acabamento: Biocromatizado
Lote: 1600 unidades

PARAFUSO ESTRUTURAL ALLEN CH



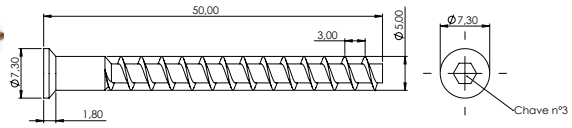

005.12.021	Parafuso Estrutural CH Allen 5,0x50mm ZA

Material: Aço
Acabamento: Biocromatizado
Lote: 2500 unidades

PARAFUSO AUTO ATARRAXANTE PN PHS



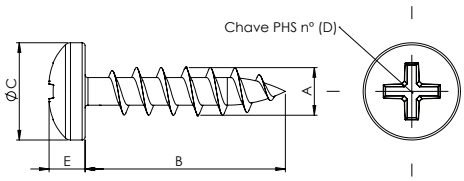

REFERÊNCIA	DESCRIÇÃO	A (mm)	B (mm)	C (mm)	D (mm)	E (mm)
005.12.019	Parafuso Auto Atarraxante PN PHS 4,8x50mm ZB	4,8	50	9,5	2	3,6
005.12.020	Parafuso Auto Atarraxante PN PHS 5,5x50mm ZB	5,5	50	10,8	3	4

Material: Aço Baixo Carbono
Acabamento: Zincado Branco
Lote:
005.12.019 - 2000 unidades
005.12.020 - 1400 unidades

PARAFUSO CHIP CH PHS INOX



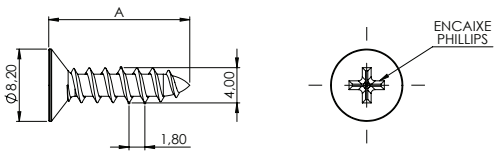

REFERÊNCIA	DESCRIÇÃO	A (mm)
005.12.041	Parafuso CHIP CH PHS 4,0x14mm INOX	14
005.12.040	Parafuso CHIP CH PHS 4,0x16mm INOX	16

Material: Aço Inoxidável
Acabamento: Natural
Lote: 12000 unidades | 500 unidades

PARAFUSO TRILOBULAR



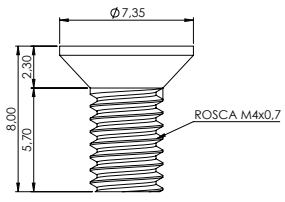

005.16.002	Parafuso CH Phillips Métrico M4x8mm Trilobular

Material: Aço
Acabamento: Zincado Branco
Lote: 12000 unidades

PARAFUSO CHIP FL PHILLIPS



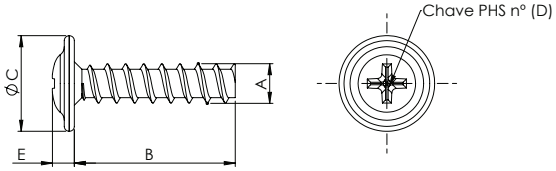

REFERÊNCIA	DESCRIÇÃO	A (mm)	B (mm)	C (mm)	D (mm)	E (mm)
005.12.029	Parafuso CHIP FL Phillips 3,5x12mm ZB	3,5	12	8,5	2	2
005.12.030	Parafuso CHIP FL Phillips 3,5x25mm ZA	3,5	25	8,5	2	2
005.12.031	Parafuso CHIP FL Phillips 3,5x30mm ZA	3,5	30	8,5	2	2
005.12.032	Parafuso CHIP FL Phillips 3,5x40mm ZA	3,5	40	8,5	2	2
005.12.033	Parafuso CHIP FL Phillips 4,0x35mm ZA	4,0	35	9,5	2	2,2
005.12.034	Parafuso CHIP FL Phillips 4,0x50mm ZA	4,0	50		2	
005.12.035	Parafuso CHIP FL Phillips 4,5x45mm ZA	4,5	45	10,8	2	2,4

Material: Aço Cementado
Acabamento: Biocromatizado e Zincado Branco
Lote:
005.12.029 - 11000 unidades
005.12.030 - 7500 unidades
005.12.031 - 7000 unidades
005.12.032 - 3500 unidades
005.12.033 - 5000 unidades
005.12.034 - 3300 unidades
005.12.035 - 3000 unidades

PARAFUSO CHIP PN PHILLIPS



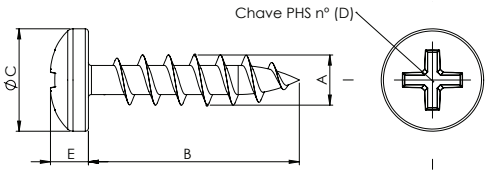

REFERÊNCIA	DESCRIÇÃO	A (mm)	B (mm)	C (mm)	D (mm)	E (mm)
005.12.015	Parafuso CHIP PN Phillips 3,5x14mm ZA	3,5	14	6,9	2	2,6
005.12.016	Parafuso CHIP PN Phillips 3,5x14mm ZB	3,5	14	6,9	2	2,6
005.12.017	Parafuso CHIP PN Phillips 4,0x14mm ZA	4,0	14	7,5	2	2,9
005.12.018	Parafuso CHIP PN Phillips 4,0x14mm ZB	4,0	14	7,5	2	2,9

Material: Aço Cementado
Acabamento: Biocromatizado e Zincado Branco
Lote:
005.12.015 - 11000 unidades
005.12.016 - 11000 unidades
005.12.017 - 9000 unidades
005.12.018 - 9000 unidades

PARAFUSO CHIP CH PHILLIPS



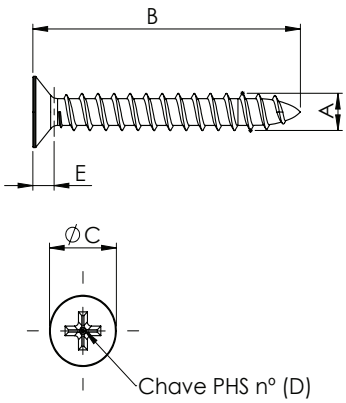

REFERÊNCIA	DESCRIÇÃO	A (mm)	B (mm)	C (mm)	D (mm)	E (mm)
005.12.002	Parafuso CHIP CH Phillips 3,5x12mm ZA	3,5	12	7,1	2	2,1
005.12.008	Parafuso CHIP CH Phillips 3,5x14mm ZA	3,5	14	7,1	2	2,1
005.12.009	Parafuso CHIP CH Phillips 3,5x14mm ZB	3,5	14	7,1	2	2,1
005.12.003	Parafuso CHIP CH Phillips 3,5x16mm ZA	3,5	16	7,1	2	2,1
005.12.043	Parafuso CHIP CH Phillips 3,5x20mm ZA	3,5	20	7,1	2	2,1
005.12.010	Parafuso CHIP CH Phillips 3,5x25mm ZA	3,5	25	7,1	2	2,1
005.12.011	Parafuso CHIP CH Phillips 3,5x30 mm ZA	3,5	30	7,1	2	2,1
005.12.037	Parafuso CHIP CH Phillips 3,5x40 mm ZA	3,5	40	7,10	2	2,1
005.12.042	Parafuso CHIP CH Phillips 4,0x12 mm ZA	4,0	12	8,4	2	2,5
005.12.012	Parafuso CHIP CH Phillips 4,0x14mm ZA	4,0	14	8,4	2	2,5
005.12.022	Parafuso CHIP CH Phillips 4,0x14mm ZB	4,0	14	8,4	2	2,5
005.12.004	Parafuso CHIP CH Phillips 4,0x16mm ZA	4,0	16	8,4	2	2,5
005.12.036	Parafuso CHIP CH Phillips 4,0x16mm ZB	4,0	16	8,4	2	2,5
005.12.046	Parafuso CHIP CH Phillips 4,0x20mm ZA	4,0	20	8,4	2	2,5
005.12.005	Parafuso CHIP CH Phillips 4,0x25mm ZA	4,0	25	8,4	2	2,5
005.12.038	Parafuso CHIP CH Phillips 4,0x30mm ZA	4,0	30	8,4	2	2,5
005.12.006	Parafuso CHIP CH Phillips 4,0x40mm ZA	4,0	40	8,4	2	2,5
005.12.013	Parafuso CHIP CH Phillips 4,0x45mm ZA	4,0	45	8,4	2	2,5
005.12.014	Parafuso CHIP CH Phillips 4,5x45mm ZA	4,5	45	9,1	2	2,8

Material: Aço Cementado
Acabamento: Biocromatizado e Zincado Branco
Lote:
005.12.002 - 18000 unidades
005.12.008 - 17000 unidades
005.12.009 - 16000 unidades
005.12.003 - 15000 unidades
005.12.043 - 13000 unidades
005.12.010 - 9500 unidades
005.12.011 - 7000 unidades
005.12.037 - 5600 unidades
005.12.042 - 13000 unidades
005.12.012 - 11000 unidades
005.12.022 - 11000 unidades
005.12.004 - 11500 unidades
005.12.036 - 11500 unidades
005.12.046 - 10000 unidades
005.12.005 - 7500 unidades
005.12.038 - 6500 unidades
005.12.006 - 5200 unidades
005.12.013 - 4500 unidades
005.12.014 - 3000 unidades

HASTES

HASTE DUPLA MINIFIX COM ANEL 63MM



Para chapa de 18mm.

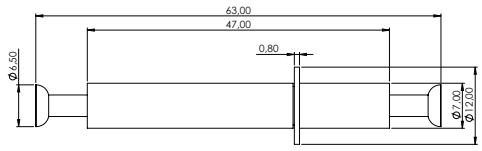

Para chapa de 15mm.

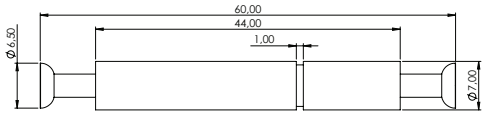

005.08.001	**Haste Dupla Minifix 63mm**
005.08.002	**Haste Dupla Minifix 60mm**

Material: Aço
Acabamento: Zincado Branco
Lote: 1000 unidades | 100 unidades

PREGO

PREGO COM CABEÇA



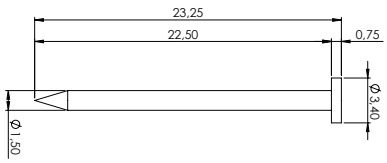

005.14.001	**Prego 10x10 com cabeça**
005.14.002	**Prego 13x15 com cabeça**

Material: Aço
Acabamento: Natural
Lote: 10 kg

BUCHAS PLÁSTICAS

BUCHA PLÁSTICA



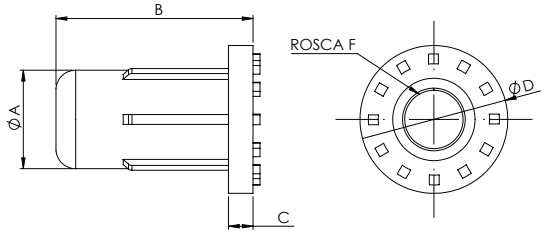

REFERÊNCIA	DESCRIÇÃO	A (mm)	B (mm)	C (mm)	D (mm)	E (mm)
005.03.020	Bucha Plástica M8x16mm	10	18,6	2,5	19	8
005.03.021	Bucha Plástica Rosca 1/4	9,3	20	2,5	16	6,35
005.03.022	Bucha Plástica Rosca 5/16	12	19,5	2,5	16	7,54

Material: Polímero
Acabamento: Preto
Lote:
005.03.020 - 10000| 250 unidades
005.03.021 - 1000 unidades | 100 unidades | 10 unidades
005.03.022 - 1000 unidades | 100 unidades | 10 unidades

BUCHA PLÁSTICA COM ROSCA METÁLICA



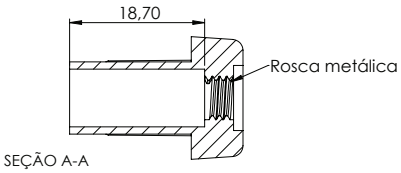

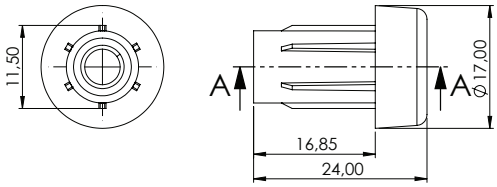

005.03.018	**Bucha Plástica Rosca Metálica 1/4**

Material: Aço / Polímero
Acabamento: Zincado branco / Preto
Lote: 1000 unidades

BUCHA PLÁSTICA PARA PARAFUSO I



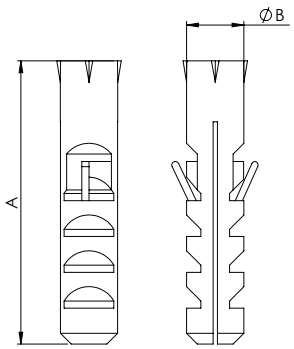

REFERÊNCIA	DESCRIÇÃO	A (mm)	B (mm)
005.03.001	**Bucha Plástica 05mm para Parafuso I**	25	5
005.03.002	**Bucha Plástica 06mm para Parafuso I**	30	6
005.03.006	**Bucha Plástica 08mm para Parafuso I**	40	8
005.03.007	**Bucha Plástica 10mm para Parafuso I**	50	10

Material: Polímero
Acabamento: Cinza
Lote:
005.03.001 - 1000 unidades | 100 unidades
005.03.002 - 1000 unidades | 100 unidades
005.03.006 - 1000 unidades | 100 unidades
005.03.007 - 500 unidades | 100 unidades

BUCHA PLÁSTICA PARA PARAFUSO III



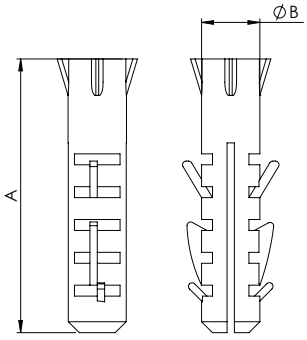

REFERÊNCIA	DESCRIÇÃO	A (mm)	B (mm)
005.03.003	**Bucha Plástica 06mm para Parafuso III**	30	6
005.03.005	**Bucha Plástica 08mm para Parafuso III**	40	8
005.03.008	**Bucha Plástica 10mm para Parafuso III**	50	10

Material: Polímero
Acabamento: Cinza
Lote: 1000 unidades | 100 unidades

BUCHA PLÁSTICA 08MM MULTIUSO



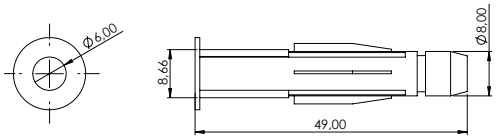

005.03.004	**Bucha Plástica 08mm Multiuso**

Material: Polímero
Acabamento: Branco
Lote: 500 unidades | 100 unidades

BUCHA PLÁSTICA NYLON SX



005.03.010	Bucha Plástica Nylon SX 08x40mm

Material: Polímero
Acabamento: Cinza
Lote: 7000 unidades | 100 unidades

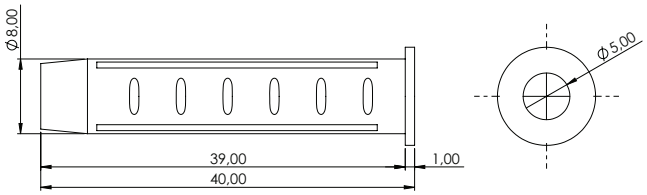

BUCHA PLÁSTICA NYLON UX COM ABAS



005.03.011	Bucha Plástica Nylon UX 08x50mm com Abas

Material: Polímero
Acabamento: Cinza
Lote: 4500 unidades | 100 unidades

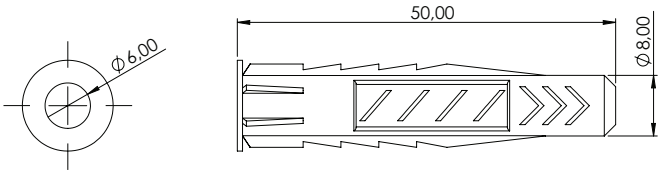

BUCHA PLÁSTICA NYLON FU



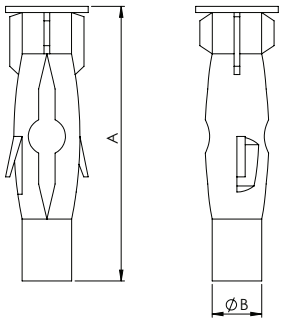

REFERÊNCIA	DESCRIÇÃO	A (mm)	B (mm)
005.03.015	Bucha Plástica Nylon FU 06x35mm	35	6
005.03.016	Bucha Plástica Nylon FU 08x50mm	50	8
005.03.017	Bucha Plástica Nylon FU 10x50mm	50	10

Material: Polímero
Acabamento: Cinza
Lote:
005.03.015 - 1000 unidades | 100 unidades
005.03.016 - 1000 unidades | 100 unidades
005.03.017 - 500 unidades | 100 unidades

BUCHA 16X20MM ¼



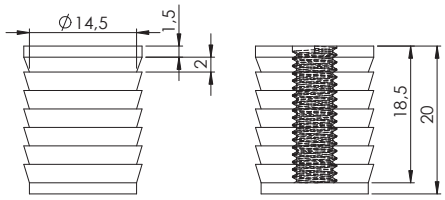

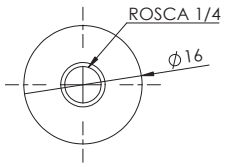

005.03.009	**Bucha 16x20mm ¼**

Material: Polímero
Acabamento: Natural
Lote: 1000 unidades | 100 unidades

BUCHA PLÁSTICA M6



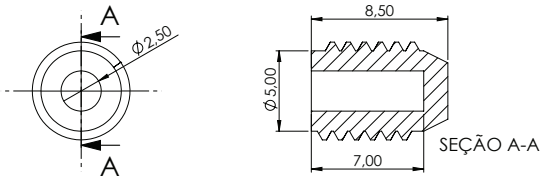

005.03.013	**Bucha Plástica M6 Transparente**

Material: Polímero
Acabamento: Natural
Lote: 2000 unidades | 100 unidades

BUCHA PLÁSTICA EXPANSÍVEL PARA MINIFIX



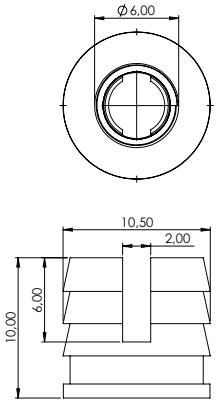

005.03.012	**Bucha Plástica Expansível M6x10mm para Minifix**

Material: Polímero
Acabamento: Branco
Lote: 10000 unidades | 100 unidades

BUCHA PLÁSTICA 11,50X6,50X15MM



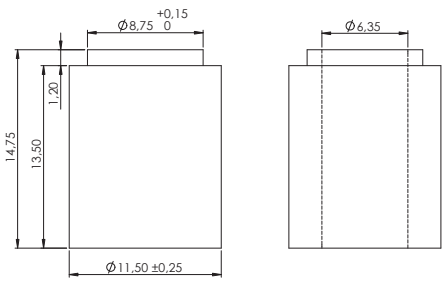

005.03.019	**Bucha Plástica 11,50x6,50x15mm**

Material: Polímero
Acabamento: Preto
Lote: 5000 unidades | 100 unidades

BUCHAS METÁLICAS

BUCHA AMERICANA



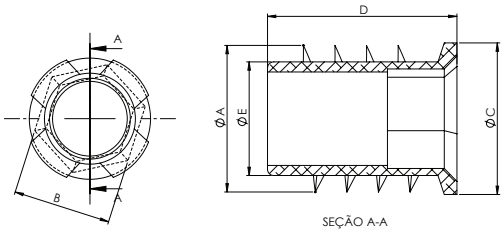

REFERÊNCIA	DESCRIÇÃO	A (mm)	B (mm)	C (mm)	D (mm)	E (mm)
005.04.001	Bucha Americana Rosca 1/4x13mm	11	6	12	13	7,5
005.04.002	Bucha Americana Rosca 1/4x20mm	11	6	12	20	7,5
005.04.003	Bucha Americana Rosca 3/8x25mm	14,5	10	16,3	25	12
005.04.004	Bucha Americana Rosca 5/16x17mm	12,5	8	14,5	17	9
005.04.005	Bucha Americana Rosca 5/16x19mm	12,5	8	14,5	19	9
005.04.006	Bucha Americana Rosca 5/16x25mm	12,5	8	14,5	25	9
005.04.007	Bucha Americana Rosca M6x13mm	11	6	12	13	7,5
005.04.008	Bucha Americana Rosca M8x25mm	12,5	8	14,5	25	9
005.04.010	Bucha Americana Rosca M6x20mm	11	6	12	20	7,5
005.04.011	Bucha Americana Rosca M8x20mm	13	8	14,5	20	9

Material: Zamac
Acabamento: Natural
Lote:
005.04.001 - 5000 | 100 | 10 unidades
005.04.002 - 5000 | 100 | 10 unidades
005.04.003 - 5000 | 100 | 10 unidades
005.04.004 - 3000 | 100 | 10 unidades
005.04.005 - 3000 | 100 | 10 unidades
005.04.006 - 2000 | 100 | 10 unidades
005.04.007 - 5000 | 500 | 10 unidades
005.04.008 - 2000 | 250 | 10 unidades
005.04.010 - 5000 | 250 | 10 unidades
005.04.011 - 5000 | 100 | 10 unidades

FIXADORES

GARRA COSTA MÓVEL



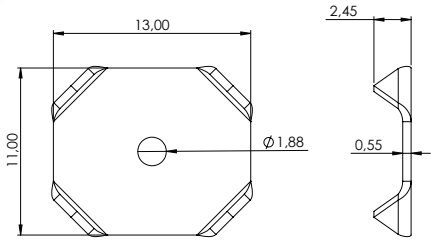

005.07.004	Garra Costa Móvel

Material: Aço
Acabamento: Natural
Lote: 25000 unidades

JUNÇÃO DE TAMPO



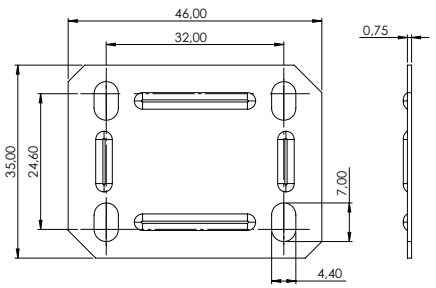

005.07.005	Junção de Tampo Metálica 46x35mm

Material: Aço
Acabamento: Zincado Branco
Lote: 1000 unidades | 100 unidades

FIXAÇÃO DE FUNDO DE ARMÁRIO TRIANGULAR



005.07.002	**Fixação de Fundo de Armário Triangular**

Material: Polímero
Acabamento: Branco / Preto
Lote: 5000 unidades

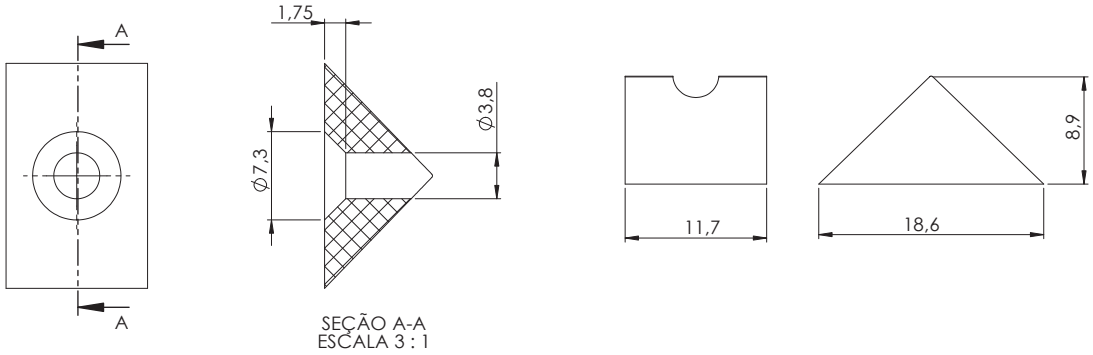

FIXADOR DE FUNDO ARMÁRIO



005.07.003	**Fixador de Fundo Armário**

Material: Polímero
Acabamento: Preto
Lote: 5000 unidades

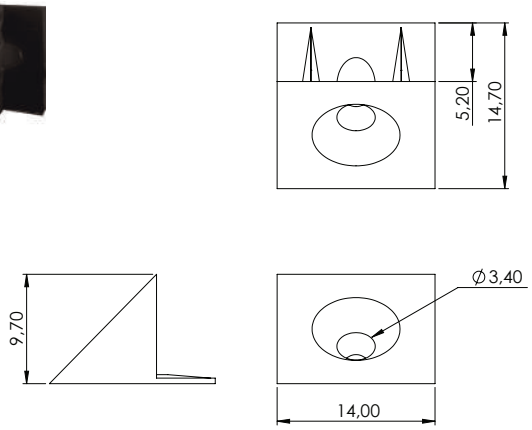

ACABAMENTO ESPELHO CABEÇA CHATA



005.07.001	**Acabamento Metálico Espelho Cabeça Chata**

Material: Aço
Acabamento: Cromado
Lote: 1000 unidades

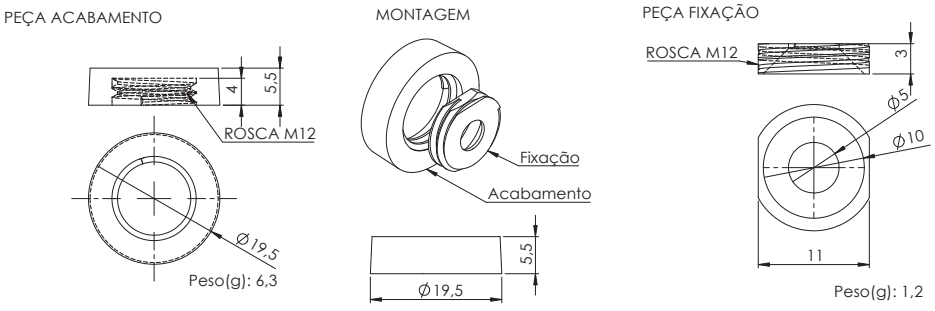

CONECTORES DE MONTAGEM

CONECTOR DE MONTAGEM DUPLO



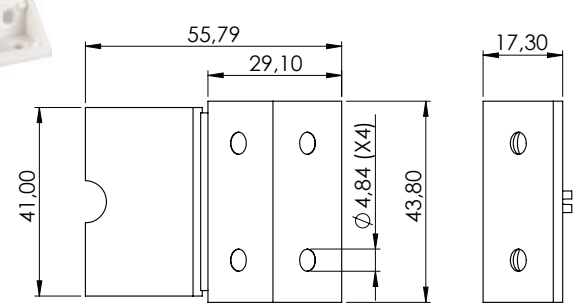

005.06.001	**Conector de Montagem Plástico Duplo**

Material: Polímero
Acabamento: Consulte tabela de cores
Lote: 1000 unidades | 100 unidades | 10 unidades

CONECTOR DE MONTAGEM DUPLO TAMPA SEPARADA



005.06.002	**Conector de Montagem Plástico Duplo Tampa Separada**

Material: Polímero
Acabamento: Consulte tabela de cores
Lote: 1000 unidades | 100 unidades | 10 unidades

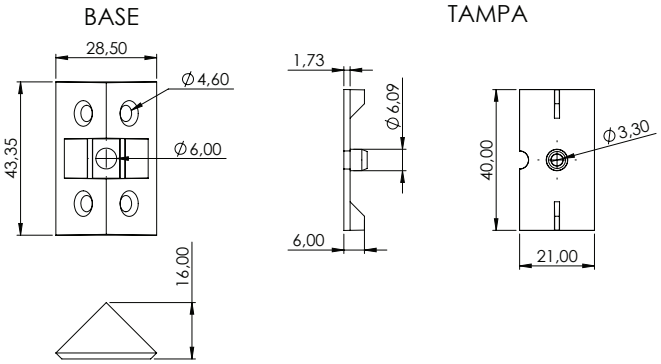

CONECTOR DE MONTAGEM SIMPLES



005.06.003	**Conector de Montagem Plástico Simples**

Material: Polímero
Acabamento: Consulte tabela de cores
Lote: 1000 unidades | 100 unidades | 10 unidades

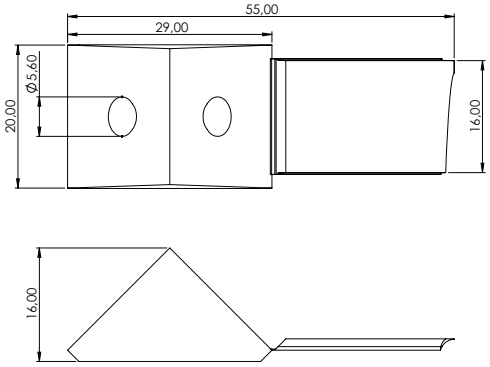

DISPOSITIVOS DE MONTAGEM PLÁSTICO



REFERÊNCIA	DESCRIÇÃO	A (mm)	B (mm)	C (mm)	D (mm)	E (mm)	F (mm)	G (mm)
005.06.004	Dispositivo de Montagem Plástico Modelo Antigo	23	20	9,5	9,5	13,25	6	13,25
005.06.005	Dispositivo de Montagem Plástico Modelo Novo	22	19	10	9	13,5	6	13,5
005.06.006	Dispositivo de Montagem Plástico Pino Curto	20	19,5	9,5	6	13,25	6	13,25

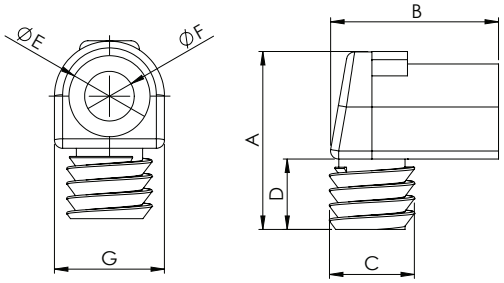

Material: Polímero
Acabamento: Consulte tabela de cores
Lote:
005.06.004 - 2000 unidades
005.06.005 - 2000 unidades
005.06.006 - 1000 unidades

PORCAS

PORCA PLÁSTICA CILÍNDRICA 12X12MM



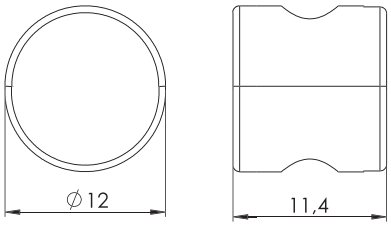

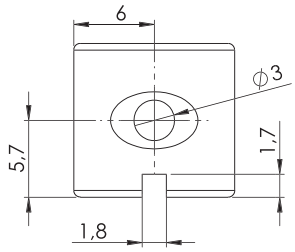

005.09.001	**Porca Plástica Cilíndrica 12x12mm**

Material: Polímero
Acabamento: Consulte tabela de cores
Lote: 1000 unidades

PORCA PLÁSTICA CILÍNDRICA 9X12MM



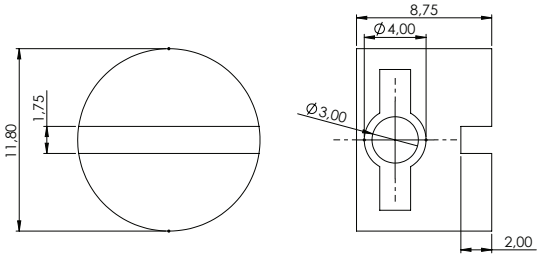

005.09.002	**Porca Plástica Cilíndrica 9x12mm**

Material: Polímero
Acabamento: Consulte tabela de cores
Lote: 20000 unidades

PORCA GARRA



005.10.001	**Porca Garra 1/4**
005.10.002	**Porca Garra 5/16**

Material: Aço
Acabamento: Zincado Branco
Lote:
005.10.001 - 500 unidades | 100 unidades
005.10.002 - 200 unidades | 100 unidades

1/4

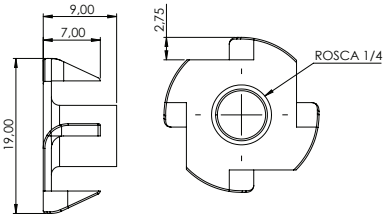

5/16

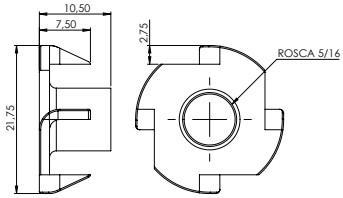

ARRUELAS

ARRUELA METÁLICA



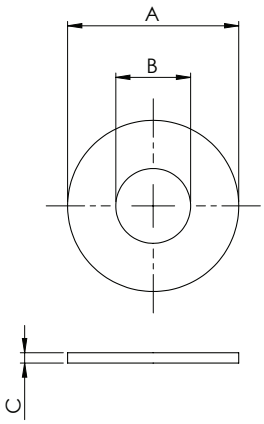

REFERÊNCIA	DESCRIÇÃO	A (mm)		B (mm)		C (mm)	
		min	max	min	max	min	max
005.01.001	Arruela Metálica Lisa 1/4	16,25	16,25	7	7,5	1,2	1,5
005.01.002	Arruela Metálica Lisa 3/16	13,08	13,08	5,43	5,76	0,9	1,2
005.01.003	Arruela Metálica Lisa 5/16	19,9	19,9	8,61	9,11	0,9	1,2
005.01.004	Arruela Metálica Lisa M6	11,57	12,4	6,4	6,62	1,4	1,8
005.01.005	Arruela Metálica Lisa M8	15,57	16	8,4	8,62	1,4	1,8

Material: Aço
Acabamento: Zincado Branco
Lote:
005.01.001 - 2000 unidades | 100 unidades
005.01.002 - 5000 unidades | 100 unidades
005.01.003 - 100 unidades
005.01.004 - 2000 unidades | 100 unidades
005.01.005 - 1000 unidades | 100 unidades

ARRUELA PLÁSTICA 3MM



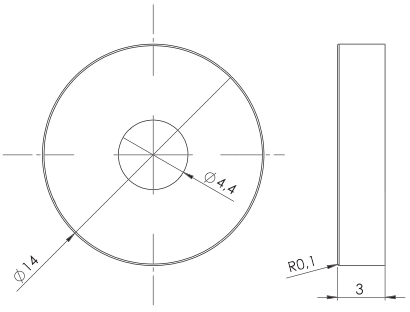

005.02.001	**Arruela Plástica 3mm Transparente**

Material: Polímero
Acabamento: Natural
Lote: 5000 unidades | 100 unidades

CHAVES

CHAVE ALLEN HEXAGONAL 2



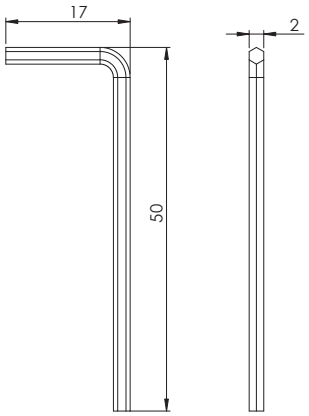

005.05.001	**Chave Allen Hexagonal 2**

Material: Aço
Acabamento: Cromo Vanadium
Lote: 200 unidades

CHAVE ZETA



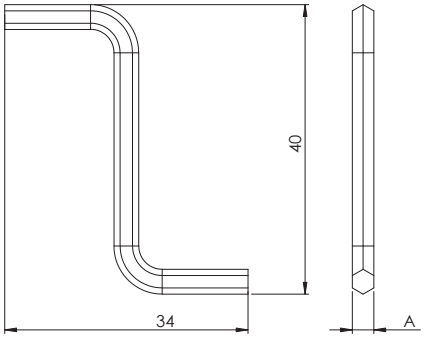

REFERÊNCIA	DESCRIÇÃO	A (mm)
005.05.002	**Chave Zeta 3x40mm**	**10**
005.05.003	**Chave Zeta 4x40mm**	**12**

Material: Aço
Acabamento: Zincado Amarelo
Lote:
005.05.002 - 2500 unidades | 50 unidades
005.05.003 - 2000 unidades | 50 unidades

CHAVE ALLEN



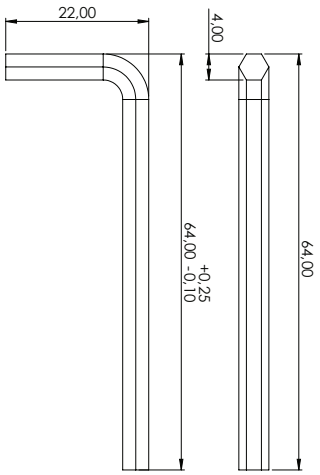

005.05.004	**Chave Allen M4x60mm**

Material: Aço
Acabamento: Zincado Branco
Lote: 2000 unidades | 10 unidades

BATENTES

BATENTE METÁLICO 2 FUROS

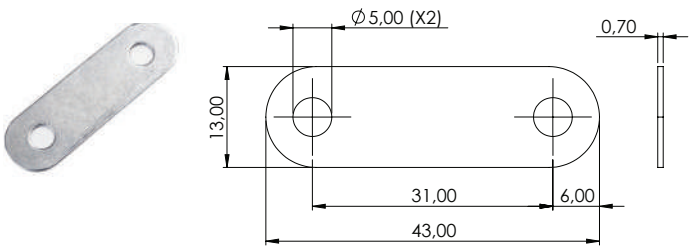

002.01.006	**Batente Metálico 2 Furos**

Material: Aço
Acabamento: Zincado Branco
Lote: 1000 unidades | 100 unidades

BATENTE METÁLICO 23X31X31MM RETA

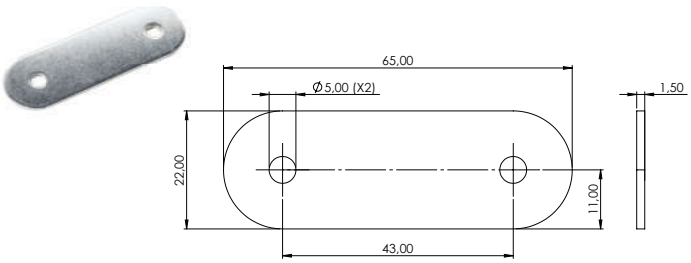

002.01.007	**Batente Metálico 23x31x31mm Reta**

Material: Aço
Acabamento: Zincado Branco
Lote: 500 unidades | 100 unidades

BATENTE METÁLICO 25X40X0,9MM PARA PORTA

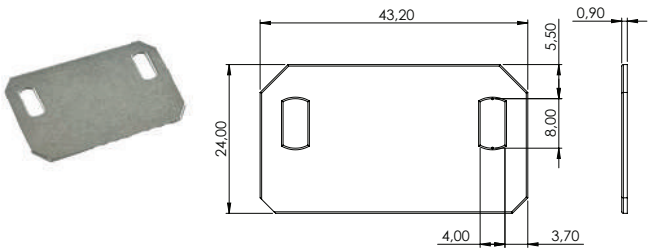

002.01.008	**Batente Metálico 25x40x0,9mm para porta**

Material: Aço
Acabamento: Zincado Branco
Lote: 1000 unidades

BATENTE PLÁSTICO PORTA DE VIDRO

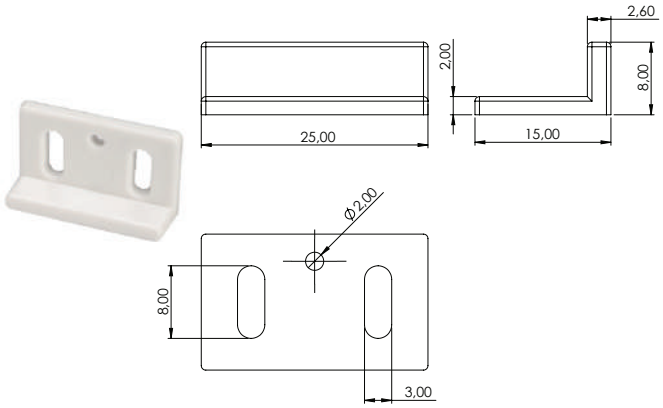

002.01.009	**Batente Plástico para Porta de Vidro**

Material: Polímero
Acabamento: Consulte tabela de cores
Lote: 5000 unidades | 1000 unidades

BATENTE PLÁTICO PARA PORTA



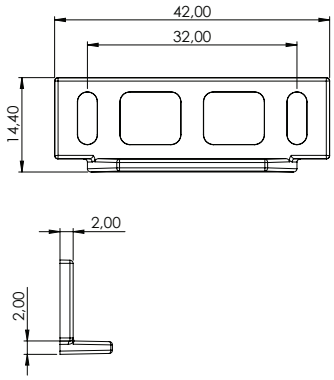

002.01.010	Batente Plático para Porta

Material: Polímero
Acabamento: Consulte nossa tabela de cores
Lote: 2000 unidades | 100 unidades

BATENTE DE SILICONE



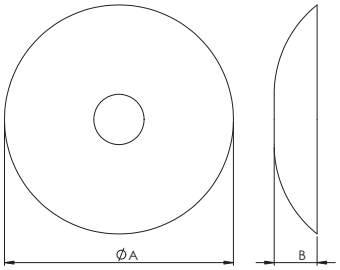

REFERÊNCIA	DESCRIÇÃO	A (mm)	B (mm)
002.01.001	Batente de Silicone 08mm	8	1,5
002.01.002	Batente de Silicone 13mm	13	1,5
002.01.003	Batente de Silicone 20mm	20	1,5
002.01.004	Batente de Silicone 30mm	30	1,5

Material: Silicone
Acabamento: Natural
Lote: 50 unidades

CANTONEIRAS METÁLICAS

CANTONEIRA METÁLICA 4 FUROS MULTIUSO



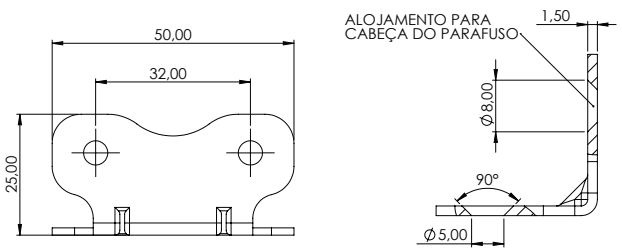

002.02.016	Cantoneira Metálica 4 Furos Multiuso

Material: Aço
Acabamento: Zincado Branco | Epoxi Preto | Epoxi Branco
Lote: 500 unidades | 100 unidades

CANTONEIRA METÁLICA FIXAÇÃO 3 FUROS



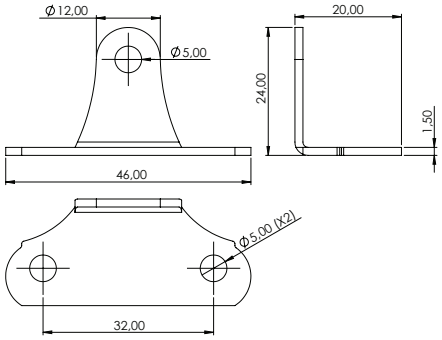

002.02.010	Cantoneira Metálica Fixação 3 Furos

Material: Aço
Acabamento: Epoxi Branco / Epoxi Preto / Zincado Branco
Lote: 1000 unidades | 20 unidades

CANTONEIRA METÁLICA 23X31X31MM



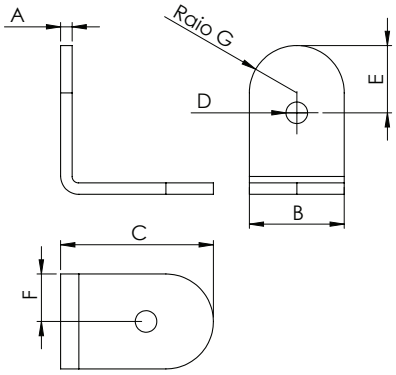

REFERÊNCIA	DESCRIÇÃO	A (mm)	B (mm)	C (mm)	D (mm)	E (mm)	F (mm)
002.02.005	Cantoneira 23x31x31mm 1,5mm	1,5	22	34	5	11	11
002.02.006	Cantoneira 23x31x31mm 2,6mm	2,65	22	35	5	15,6	11

Material: Aço
Acabamento: Zincado Branco
Lote: 500 unidades

CANTONEIRA METÁLICA 20X37MM 2 FUROS 135°



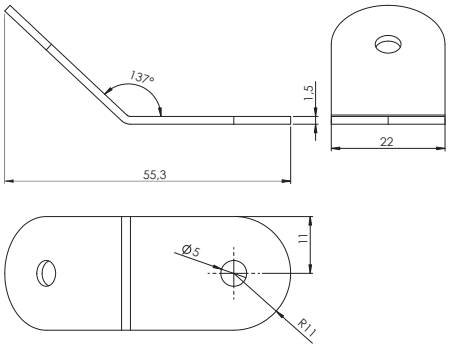

002.02.004	Cantoneira Metálica 20x37mm 2 furos 135°

Material: Aço
Acabamento: Zincado Branco
Lote: 1000 unidades

CANTONEIRA METÁLICA 13X22X22MM



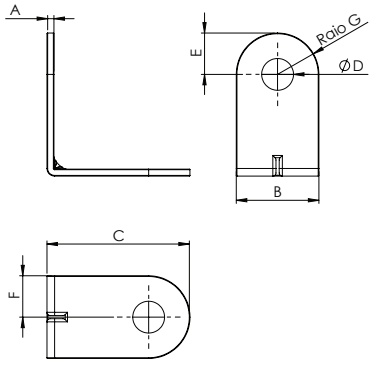

REFERÊNCIA	DESCRIÇÃO	A (mm)	B (mm)	C (mm)	D (mm)	E (mm)	F (mm)
002.02.002	Cantoneira 13x22x22mm 0,8mm	0,8	13	22	5	6,5	5,5
002.02.003	Cantoneira 13x22x22mm 1mm	1	13	22	5	6,5	5,5

Material: Aço
Acabamento:
002.02.002 – Zincado Branco, Epoxi Branco, Epoxi Preto
002.02.003 – Zincado Branco
Lote:
002.02.002 - 5000 unidades | 100 unidades
002.02.002 - 2500 unidades | 100 unidades

CANTONEIRA METÁLICA 13X18X18MM



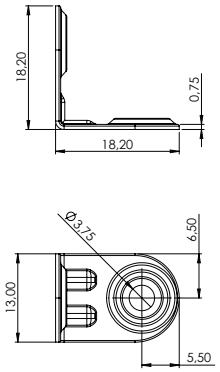

002.02.017	Cantoneira Metálica 13x18x18mm 0,75mm

Material: Aço
Acabamento: Zincado Branco
Lote: 5000 unidades | 100 unidades

CANTONEIRA METÁLICA FURO OBLONGO



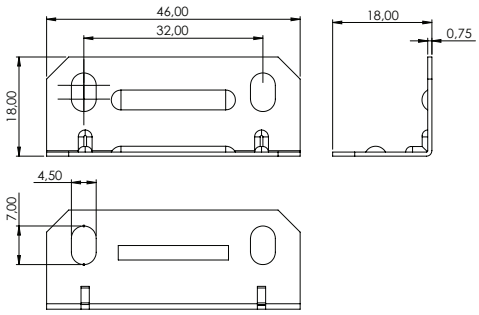

002.02.007	Cantoneira Metálica 46x18x18mm Furo Oblongo

Material: Aço
Acabamento: Zincado Branco
Lote: 1000 unidades | 100 unidades

CANTONEIRA METÁLICA FURO REDONDO



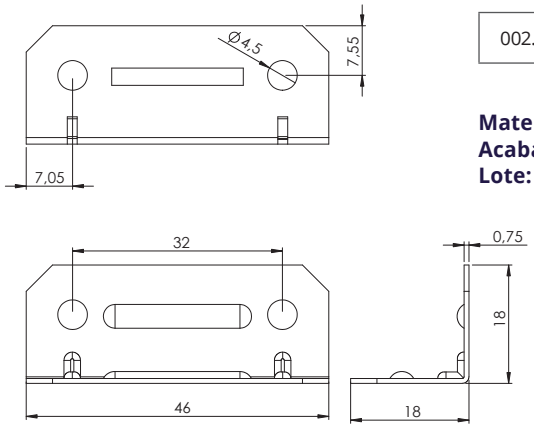

002.02.008	Cantoneira Metálica 46x18x18mm Furo Redondo

Material: Aço
Acabamento: Zincado Branco
Lote: 1000 unidades | 100 unidades

CANTONEIRA METÁLICA 35X70X70MM



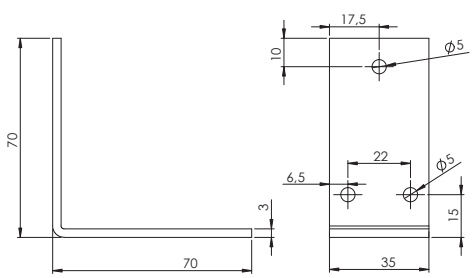

002.02.009	Cantoneira Metálica 35x70x70mm

Material: Aço
Acabamento: Zincado Branco
Lote: 200 unidades

CANTONEIRA METÁLICA 15X60X60MM



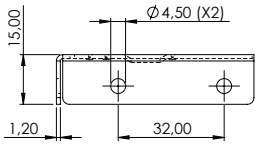

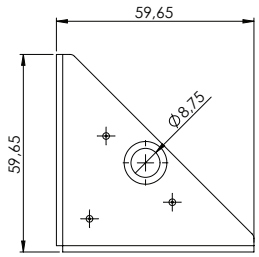

002.02.013	Cantoneira Metálica 15x60x60mm

Material: Aço
Acabamento: Zincado Branco
Lote: 500 unidades | 20 unidades

CANTONEIRA METÁLICA PARA GAVETA



002.02.014	Cantoneira Metálica 80x18x18mm para Gaveta

Material: Aço
Acabamento: Zincado Branco
Lote: 1000 unidades | 100 unidades

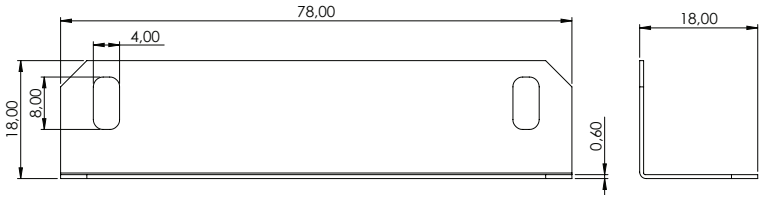

CANTONEIRA METÁLICA PARA MESA E CADEIRA



002.02.015	Cantoneira Metálica 120x48x2mm para Mesa e Cadeira

Material: Aço
Acabamento: Zincado Branco
Lote: 150 unidades

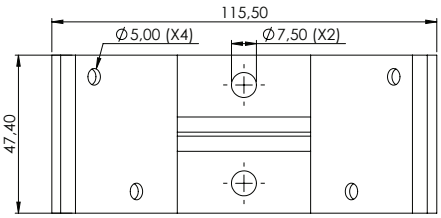

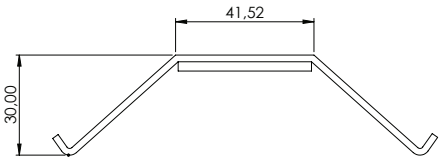

CANTONEIRA METÁLICA COM ABA



002.02.001	Cantoneira Metálica 45x118mm com aba

Material: Aço
Acabamento: Zincado Branco
Lote: 250 unidades

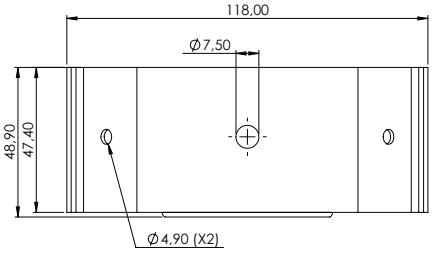

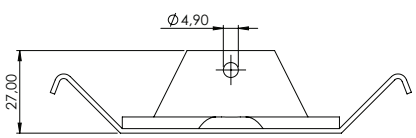

CANTONEIRAS PLÁSTICAS

CANTONEIRA PLÁSTICA

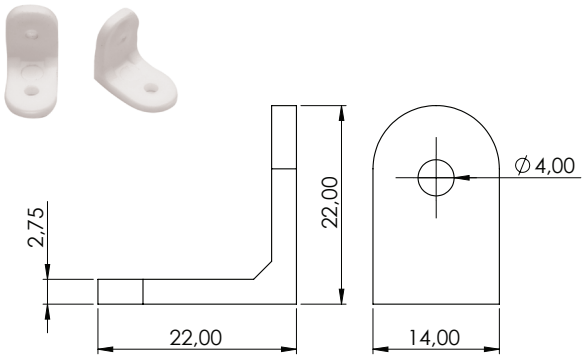

002.03.002	**Cantoneira Plástica 20x20mm**

Material: Polímero
Acabamento: Consulte tabela de cores
Lote: 2000 unidades

CANTONEIRA PLÁSTICA ANGULAR COM GUIA



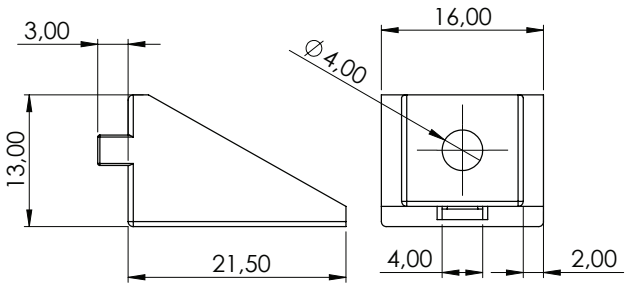

002.03.003	**Cantoneira Plástica Angular Com Guia**

Material: Polímero
Acabamento: Consulte tabela de cores
Lote: 2000 unidades

CANTONEIRA PLÁSTICA ANGULAR SEM GUIA



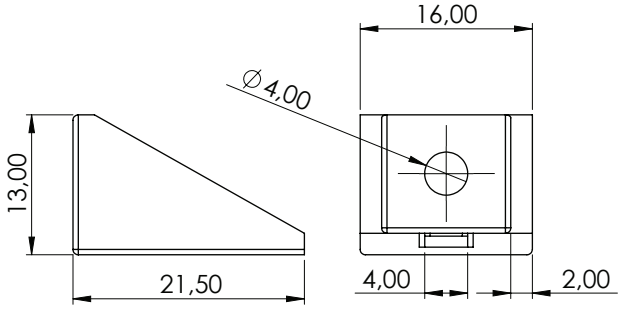

002.03.004	**Cantoneira Plástica Angular Sem Guia**

Material: Polímero
Acabamento: Consulte tabela de cores
Lote: 5000 unidades

CANTONEIRA PLÁSTICA FIXAÇÃO DE ESPELHO



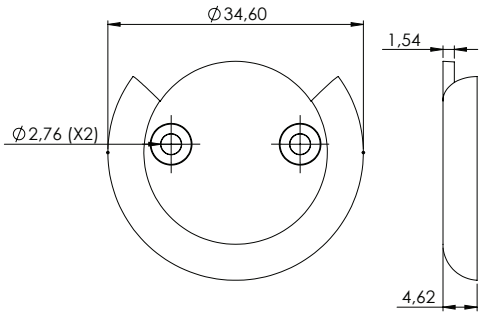

002.03.001	Cantoneira Plástica Fixação de Espelho

Material: Polímero
Acabamento: Consulte tabela de cores
Lote: 2000 unidades

CANTONEIRAS DE PROTEÇÃO

CANTONEIRA PLÁSTICA 120X200MM



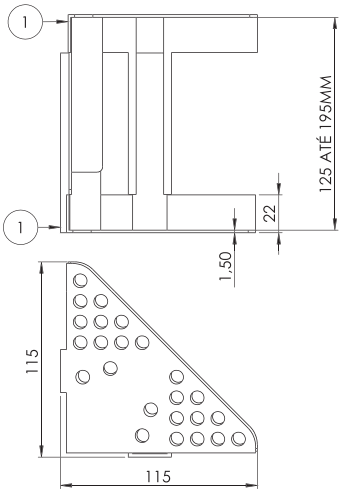

002.04.002	Cantoneira Plástica 120x200mm Proteção de Móveis

Material: Polímero
Acabamento: Preto
Lote: 500 unidades | 180 unidades

CANTONEIRA PLÁSTICA REGULÁVEL



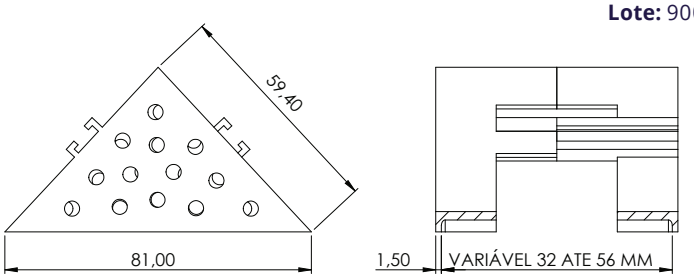

002.04.013	Cantoneira Plástica 32x56mm Proteção de Móveis Regulável Fechada

Material: Polímero
Acabamento: Preto
Lote: 900 unidades

CANTONEIRA PLÁSTICA 45X10MM



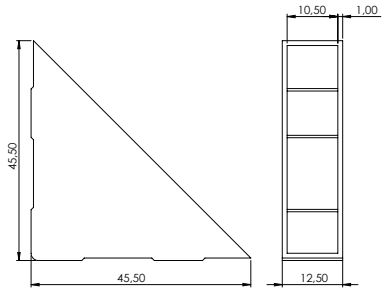

002.04.001	Cantoneira Plástica 45x10mm Proteção de Móveis

Material: Polímero
Acabamento: Preto
Lote: 5000 unidades

CANTONEIRA PLÁSTICA PROTEÇÃO DE MÓVEIS



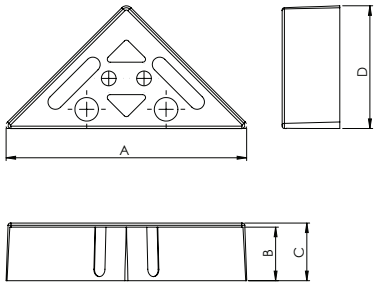

REFERÊNCIA	DESCRIÇÃO	A (mm)	B (mm)	C (mm)	D (mm)
002.04.006	Cantoneira Plástica 18mm Proteção de Móveis	80	18	20	43
002.04.011	Cantoneira Plástica 30mm Proteção de Móveis	80	30	32	43

Material: Polímero
Acabamento: Preto
Lote: 004.03.006 - 3000 unidades 004.04.011 - 2000 unidades

CANTONEIRA PLÁSTICA 18MM PROTEÇÃO DE MÓVEIS FECHADA



002.04.007	Cantoneira Plástica 18mm Proteção de Móveis Fechada

Material: Polímero
Acabamento: Preto
Lote: 1000 unidades

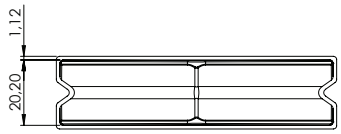

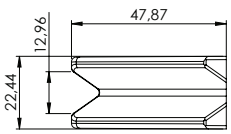

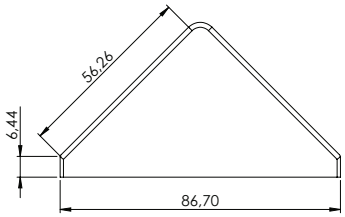

CANTONEIRA PLÁSTICA 15MM PROTEÇÃO DE MÓVEIS



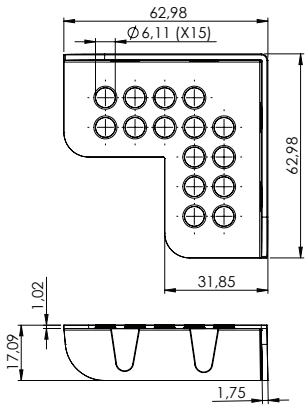

002.04.004	Cantoneira Plástica 15mm Proteção de Móveis

Material: Polímero
Acabamento: Preto
Lote: 3000 unidades

CANTONEIRA PLÁSTICA PROTEÇÃO DE MÓVEIS VAZADA



REFERÊNCIA	DESCRIÇÃO	A (mm)	B (mm)	C (mm)	D (mm)	E (mm)
002.04.003	Cantoneira Plástica 12mm Proteção de Móveis Vazada	65,5	127,3	1,2	65,5	12
002.04.005	Cantoneira Plástica 15mm Proteção de Móveis Vazada	27,3	52,25	1,2	27,3	15
002.04.008	Cantoneira Plástica 18mm Proteção de Móveis Vazada	43	83	1,25	42	18
002.04.009	Cantoneira Plástica 22mm Proteção de Móveis Vazada	42	81,75	1	42	22
002.04.010	Cantoneira Plástica 25mm Proteção de Móveis Vazada	43	83	1,25	42	25
002.04.012	Cantoneira Plástica 36mm Proteção de Móveis Vazada	43	83	1,25	42	36

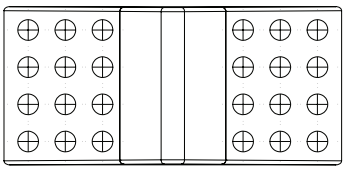

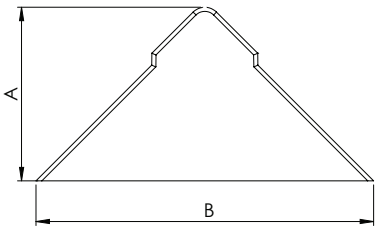

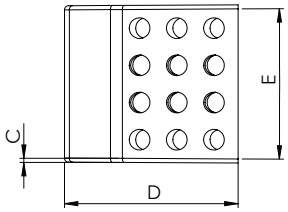

Material: Polímero
Acabamento: Preto
Lote:
004.04.003 - 1000 unidades
004.04.005 - 4000 unidades
004.04.008 - 1500 unidades
004.04.009 - 1500 unidades
004.04.010 - 1500 unidades
004.04.012 - 1000 unidades

CANTONEIRA PLÁSTICA PROTEÇÃO DE MÓVEIS VAZADA



REFERÊNCIA	DESCRIÇÃO
002.04.014	Cantoneira Plástica 34mm Proteção de Móveis Vazada
002.04.015	Cantoneira Plástica 54,5mm Proteção de Móveis Vazada
002.04.016	Cantoneira Plástica 84mm Proteção de Móveis Vazada

Material: Polímero
Acabamento: Preto
Lote:
004.04.014 - 1000 unidades
004.04.015 - 500 unidades
004.04.016 - 500 unidades

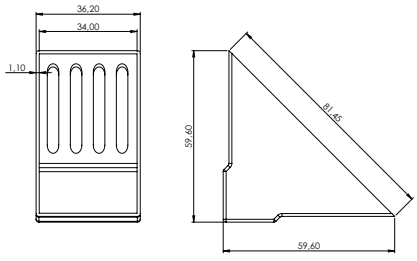

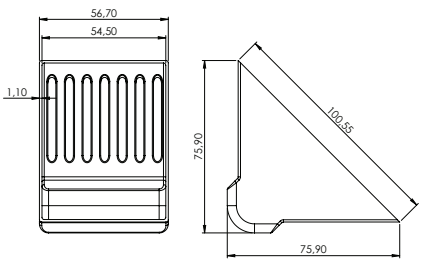

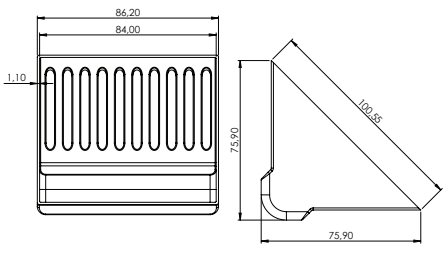

ESQUADRETA

ESQUADRETA PARA PERFIL 41,5MM



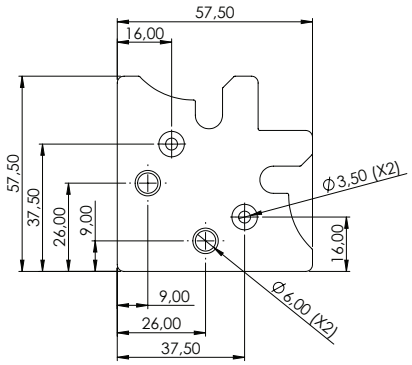

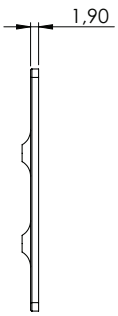

002.16.001	Esquadreta Metálica para Perfil 41,5mm
009.16.033	Kit Ferragem 04 Esquadretas 41,5mm com parafuso

Material: Aço
Acabamento: Zincada branca
Lote: 250 unidades

ESQUADRETA PARA PERFIL 34,5MM



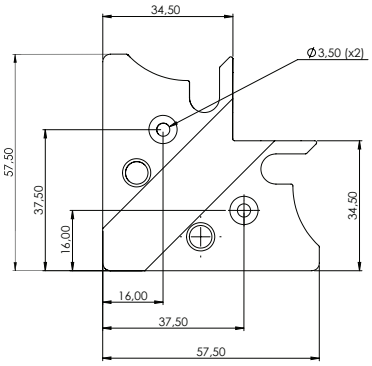

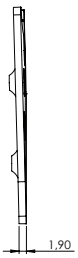

002.16.003	Esquadreta Metálica para Perfil 34,5mm
009.16.034	Kit Ferragem 04 Esquadretas 34,5mm com parafuso

Material: Aço
Acabamento: Zincada branca
Lote: 250 unidades

PARAFUSO CH PHILLIPS MÉTRICO M4X8MM TRILOBULAR



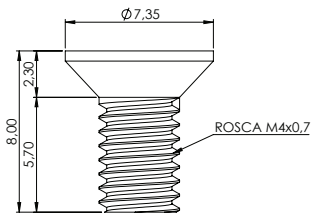

002.16.002	Parafuso CH Phillips Métrico M4x8mm Trilobular

Material: Aço
Acabamento: Zincado Branco
Lote: 500 unidades

CAVILHAS

CAVILHA PARA PAINEL RIPADO

IDEAL PARA PAINEL RIPADO



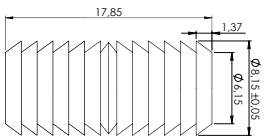

002.06.002	Cavilha Plástica 8x18mm

Material: Polímero
Acabamento: Preto
Lote: 5000 unidades



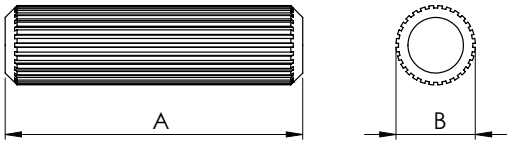

Material: Pinus/Eucalipto
Acabamento: Natural
Lote: Consulte nosso departamento de vendas

Para medidas diferentes, consulte nosso departamento de vendas.

REFERÊNCIA	DESCRIÇÃO	Comp.-mm	Diâm.-mm
002.05.001	Cavilha De Madeira 06x100mm	100	6
002.05.002	Cavilha De Madeira 06x20mm	20	6
002.05.003	Cavilha De Madeira 06x25mm	25	6
002.05.004	Cavilha De Madeira 06x30mm	30	6
002.05.005	Cavilha De Madeira 06x35mm	35	6
002.05.006	Cavilha De Madeira 06x40mm	40	6
002.05.007	Cavilha De Madeira 06x45mm	45	6
002.05.008	Cavilha De Madeira 06x50mm	50	6
002.05.009	Cavilha De Madeira 06x55mm	55	6
002.05.010	Cavilha De Madeira 06x60mm	60	6
002.05.011	Cavilha De Madeira 06x65mm	65	6
002.05.012	Cavilha De Madeira 06x70mm	70	6
002.05.013	Cavilha De Madeira 06x80mm	80	6
002.05.014	Cavilha De Madeira 06x90mm	90	6
002.05.015	Cavilha De Madeira08x100mm	100	8
002.05.016	Cavilha De Madeira 08x20mm	20	8
002.05.017	Cavilha De Madeira 08x25mm	25	8
002.05.018	Cavilha De Madeira 08x30mm	30	8
002.05.019	Cavilha De Madeira 08x35mm	35	8
002.05.020	Cavilha De Madeira 08x40mm	40	8
002.05.021	Cavilha De Madeira 08x45mm	45	8
002.05.022	Cavilha De Madeira 08x50mm	50	8
002.05.023	Cavilha De Madeira 08x55mm	55	8
002.05.024	Cavilha De Madeira 08x60mm	60	8
002.05.025	Cavilha De Madeira 08x65mm	65	8
002.05.026	Cavilha De Madeira 08x70mm	70	8
002.05.027	Cavilha De Madeira 08x80mm	80	8
002.05.028	Cavilha De Madeira 08x90mm	90	8
002.05.029	Cavilha De Madeira 10x100mm	100	10
002.05.030	Cavilha De Madeira 10x20mm	20	10
002.05.031	Cavilha De Madeira 10x25mm	25	10
002.05.032	Cavilha De Madeira 10x30mm	30	10
002.05.033	Cavilha De Madeira 10x35mm	35	10
002.05.034	Cavilha De Madeira 10x40mm	40	10
002.05.035	Cavilha De Madeira 10x45mm	45	10
002.05.036	Cavilha De Madeira 10x50mm	50	10
002.05.037	Cavilha De Madeira 10x55mm	55	10
002.05.038	Cavilha De Madeira 10x60mm	60	10
002.05.039	Cavilha De Madeira 10x65mm	65	10
002.05.040	Cavilha De Madeira 10x70mm	70	10
002.05.041	Cavilha De Madeira 10x80mm	80	10
002.05.042	Cavilha De Madeira 10x90mm	90	10
002.05.043	Cavilha De Madeira 06x1000mm	1000	6
002.05.044	Cavilha De Madeira 08x1000mm	1000	8
002.05.045	Cavilha De Madeira 10x1000mm	1000	10
002.05.046	Cavilha De Madeira 12x1000mm	1000	12
002.05.047	Cavilha De Eucalipto 06x20mm	20	6
002.05.048	Cavilha De Eucalipto 06x30mm	30	6
002.05.049	Cavilha De Eucalipto 06x40mm	40	6
002.05.050	Cavilha De Eucalipto 06x50mm	50	6
002.05.051	Cavilha De Eucalipto 08x20mm	20	8
002.05.052	Cavilha De Eucalipto 08x30mm	30	8
002.05.053	Cavilha De Eucalipto 08x40mm	40	8
002.05.054	Cavilha De Eucalipto 08x50mm	50	8

CAVILHA PLÁSTICA



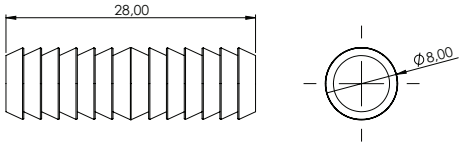

002.06.001	**Cavilha Plástica 8x30mm**

Material: Polímero
Acabamento: Preto
Lote: 5000 unidades

COLA

SACHÊ COLA



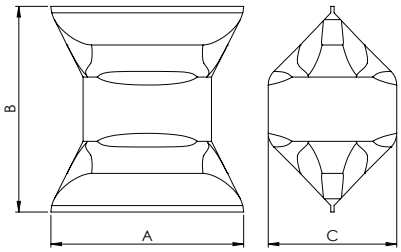

REFERÊNCIA	DESCRIÇÃO	A (mm)	B (mm)	C (mm)
002.08.001	Sachê Cola Branca 10g	40	30	20
002.08.002	Sachê Cola Branca 20g	60	30	20

Material: Cola Branca
Acabamento: Natural
Lote:
002.08.001 - 4000 unidades
002.08.002 - 2000 unidades

MANÍPULO

MANÍPULO



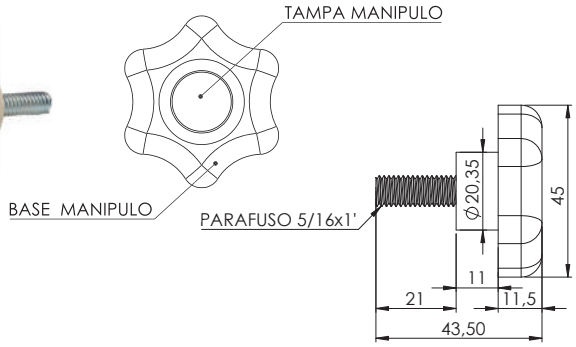

002.09.001	**Manipulo Plástico 5/16x1"**

Material: Polímero / Aço
Acabamento: Consulte tabela de cores
Lote: 500 unidades | 10 unidades

PUXADORES

PUXADOR COLEIRA



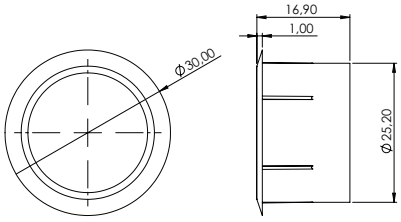

002.10.001	**Puxador Coleira 25mm**

Material: Polímero
Acabamento: Consulte tabela de cores
Lote: 500 unidades | 100 unidades

DISTANCIADORES

DISTANCIADOR CORREDIÇA

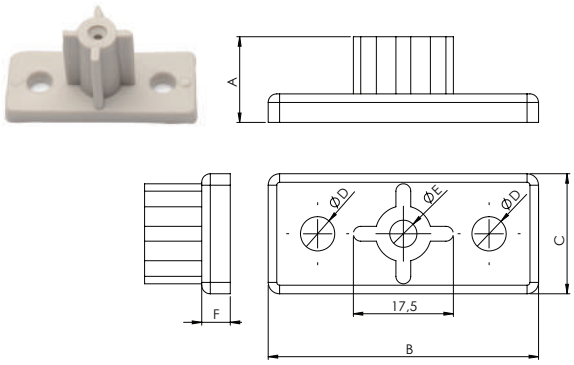

REFERÊNCIA	DESCRIÇÃO	A (mm)	B (mm)	C (mm)	D (mm)	E (mm)	F (mm)
002.07.001	Distanciador Corrediça 15mm	15	47	20	6	4,75	5
002.07.003	Distanciador Corrediça 25mm	25	47	20	6	2,5	5

Material: Polímero
Acabamento: Consulte tabela de cores
Lote: 500 unidades

DISTANCIADOR CORREDIÇA

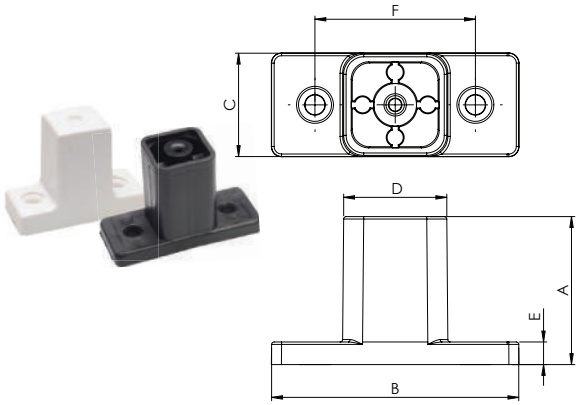

REFERÊNCIA	DESCRIÇÃO	A (mm)	B (mm)	C (mm)	D (mm)	E (mm)	F (mm)
002.07.004	Distanciador Corrediça 30mm	30	50	20,5	20	4,5	32
002.07.005	Distanciador Corrediça 32mm	32	50	20,5	20	4,5	32
002.07.006	Distanciador Corrediça 37mm	37	47,5	20,5	20	7,9	32

Material: Polímero
Acabamento: Consulte tabela de cores
Lote: 500 unidades

DISTANCIADOR CORREDIÇA



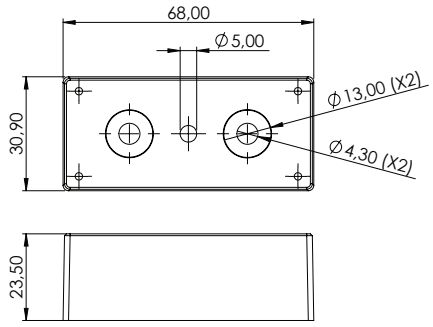

002.07.002	Distanciador Corrediça 23,5mm Caixa

Material: Polímero
Acabamento: Consulte tabela de cores
Lote: 500 unidades

SOBRECALÇO PLÁSTICO



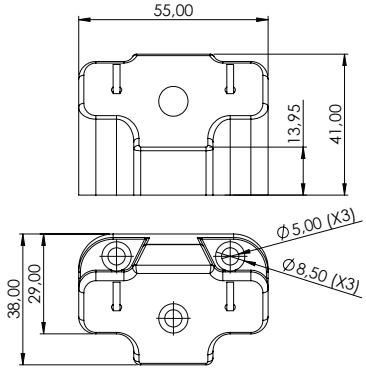

002.07.007	Sobrecalço Plástico 45mm

Material: Polímero
Acabamento: Consulte tabela de cores
Lote: 500 unidades

DISTANCIADOR DOBRADIÇA 26MM



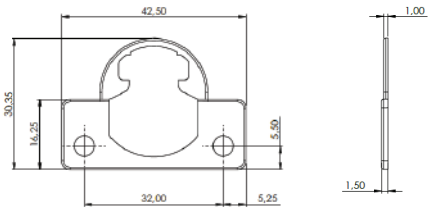

002.07.008	**Distanciador Dobradiça 26mm**

Material: Polímero
Acabamento: Consulte tabela de cores
Lote: 5000 unidades

CALÇOS

CALÇO PLÁSTICO



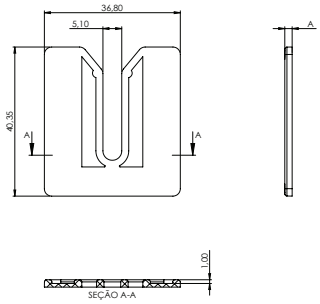

Referência	Descrição	A (mm)
002.07.009	**Calço Plástico 2mm**	2
002.07.010	**Calço Plástico 3mm**	3
002.07.011	**Calço Plástico 4mm**	4
002.07.012	**Calço Plástico 5mm**	5

Material: Polímero
Acabamento: Cores específicas para cada medida
Lote: 100 unidades

AFASTADOR DE TAMPO

AFASTADOR PLÁSTICO PARA TAMPO DE VIDRO



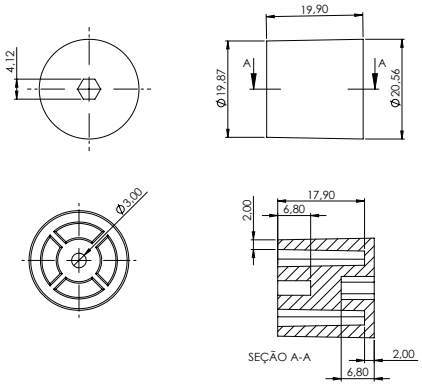

002.15.004	**Afastador Plástico para tampo de vidro**

Material: Polímero
Acabamento: Cromado
Lote: 100 unidades

ROLDANAS

ROLDANA PLÁSTICA COM ROLAMENTO CANALETA U



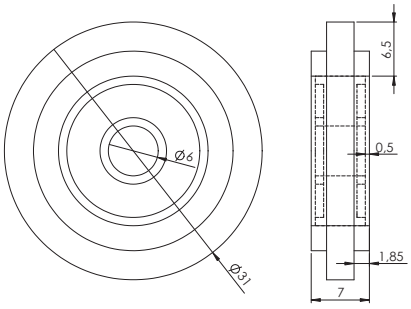

002.11.001	**Roldana Plástica com Rolamento 2,4 Canaleta U**

Material: Polímero / Aço
Acabamento: Branco
Lote: 100 unidades

ROLDANA PLÁSTICA COM ROLAMENTO 24MM



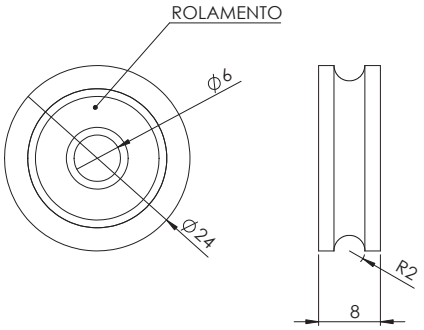

002.11.002	**Roldana Plástica com Rolamento 24mm**

Material: Polímero / Aço
Acabamento: Branco
Lote: 100 unidades

ROLDANA PLÁSTICA COM ROLAMENTO 30MM



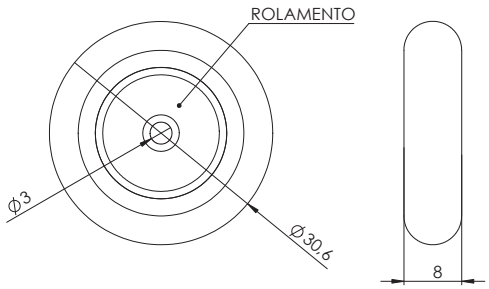

002.11.003	**Roldana Plástica com Rolamento 30mm**

Material: Polímero
Acabamento: Consulte tabela de cores
Lote: 1000 unidades

ROLDANA PLÁSTICA COM ROLAMENTO 32MM



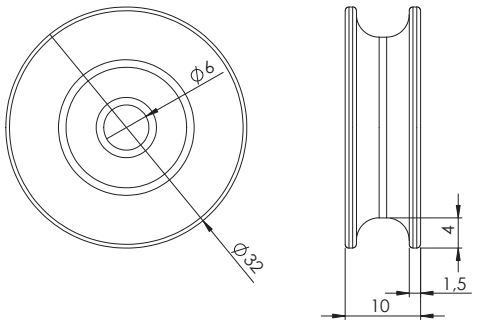

002.11.004	**Roldana Plástica com Rolamento 32mm**

Material: Polímero
Acabamento: Consulte tabela de cores
Lote: 1000 unidades

TRAVAS

TRAVA PLÁSTICA PARA GAVETA



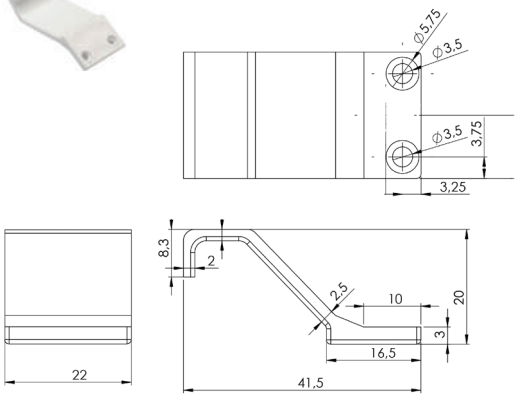

002.12.001	**Trava Plástica para Gaveta**

Material: Polímero
Acabamento: Consulte tabela de cores
Lote: 500 unidades

VENTOSAS

VENTOSA DE SILICONE



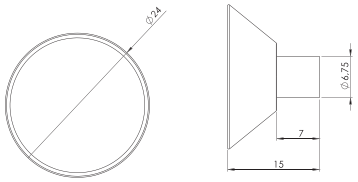

002.14.001	Ventosa de Silicone

Material: Silicone
Acabamento: Natural
Lote: 500 unidades | 100 unidades

VARIADOS

KIT PORTA DE CORRER



002.15.001	Kit Ferragem Porta de Correr 1 Porta

Material: Aço / Polímero
Acabamento: Natural
Lote: 1 unidade

Batente Plástico Limitador

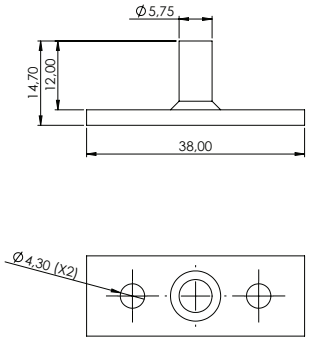

Guia Superior

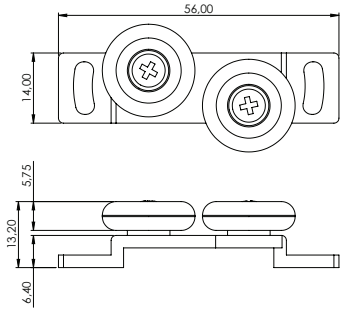

Roldana Sistema Porta de Correr

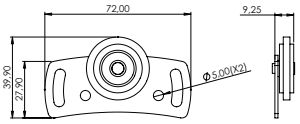

Freio Simples CD 40

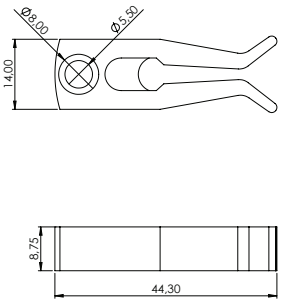

SEPARADOR DE FECHADURA



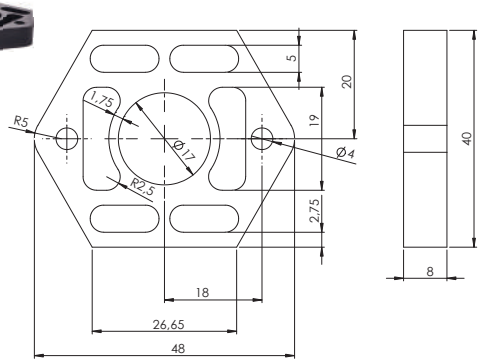

002.15.002	Separador de Fechadura 8mm

Material: Polímero
Acabamento: Preto
Lote: 1000 unidades

Acabamentos

TAPA FUROS

TAPA FURO 05MM CRUZ



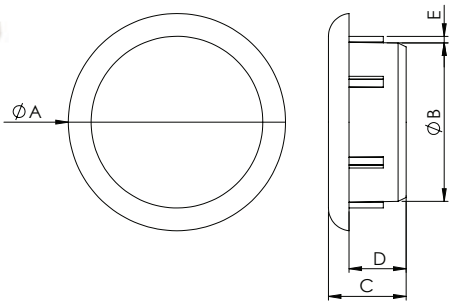

REFERÊNCIA	DESCRIÇÃO	A (mm)	B (mm)	C (mm)	D (mm)	E (mm)
007.03.001	Tapa Furo 05mm	8	4,8	4,6	3,6	0,2
007.03.003	Tapa Furo 06mm	8,8	7,8	5,7	4,8	0,2
007.03.004	Tapa Furo 07,5mm	8,35	5,3	5,7	4,9	
007.03.005	Tapa Furo 08mm	10	8,7	5,7	4,8	0,2
007.03.006	Tapa Furo 09,5mm	13	9,5	7,5	6,5	
007.03.007	Tapa Furo 10mm	12	9,8	6	4,9	0,2
007.03.008	Tapa Furo 12mm	15	11,5	7,2	5,6	0,4
007.03.009	Tapa Furo 15mm	19,5	14	5,7	4,7	0,8
007.03.010	Tapa Furo 15mm Borda Baixa	17,6	14,4	3,3	2,3	0,4

Material: Polímero
Acabamento: Consulte tabela de cores
Lote:
007.03.001 - 10000 unidades | 100 unidades
007.03.003 - 10000 unidades | 100 unidades
007.03.004 - 1000 unidades | 100 unidades
007.03.005 - 20000 unidades | 100 unidades
007.03.006 - 1000 unidades | 100 unidades
007.03.007 - 10000 unidades | 100 unidades
007.03.008 - 5000 unidades | 100 unidades
007.03.009 - 5000 unidades | 100 unidades
007.03.010 - 5000 unidades | 100 unidades

TAPA FURO 05MM CRUZ



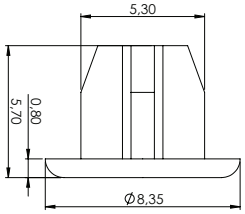

007.03.002	Tapa Furo 05mm Cruz

Material: Polímero
Acabamento: Consulte tabela de cores
Lote: 10000 unidades | 100 unidades

TAPA FURO 25MM



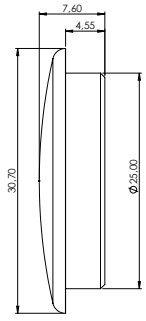

007.03.011	Tapa Furo 25mm

Material: Polímero
Acabamento: Consulte tabela de cores
Lote: 1000 unidades | 100 unidades

TAPA FURO 35MM



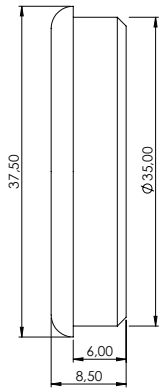

007.03.012	**Tapa Furo 35mm**

Material: Polímero
Acabamento: Consulte tabela de cores
Lote: 1000 unidades | 100 unidades

TAPA FURO AUTO ADESIVO



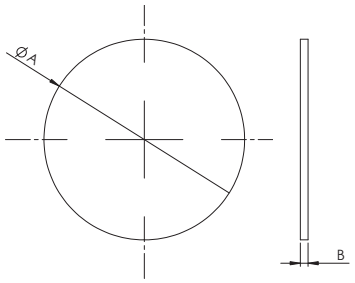

REFERÊNCIA	DESCRIÇÃO	A (mm)	B (mm)
007.03.013	Tapa Furo Auto Adesivo 13mm PVC	13	0,5
007.03.014	Tapa Furo Auto Adesivo 19mm PVC	19	0,5

Material: Polímero
Acabamento: Consulte nosso departamento de vendas
Lote: 007.03.013- 2025 unidades 007.03.014- 1008 unidades

TAMPAS

TAMPA BUCHA M6



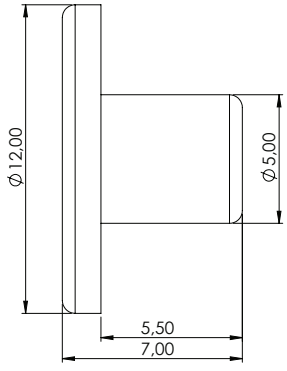

007.02.005	**Tampa Bucha M6**

Material: Polímero
Acabamento: Consulte tabela de cores
Lote: 1000 unidades

TAMPA PARAFUSO ALLEN 3X9MM



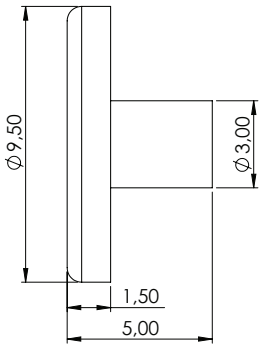

007.02.006	**Tampa Parafuso Allen 3x9mm**

Material: Polímero
Acabamento: Consulte tabela de cores
Lote: 1000 unidades | 100 unidades

TAMPA PARAFUSO CADEIRA



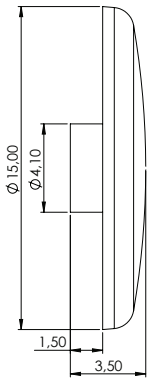

007.02.007	**Tampa Parafuso Cadeira**

Material: Polímero
Acabamento: Consulte tabela de cores
Lote: 25000 unidades | 100 unidades

TAMPA PARAFUSO 13MM CPL



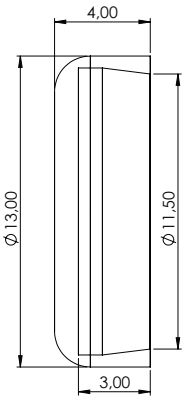

007.02.008	**Tampa Parafuso 13mm CPL**

Material: Polímero
Acabamento: Consulte tabela de cores
Lote: 10000 unidades | 100 unidades

TAMPA PARAFUSO 13MM CPL COM PINO



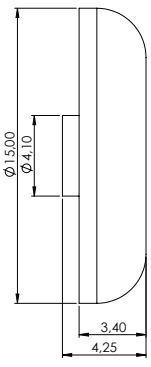

007.02.009	**Tampa Parafuso 13mm CPL com Pino**

Material: Polímero
Acabamento: Consulte tabela de cores
Lote: 10000 unidades | 100 unidades

TAMPA PARAFUSO FIXER



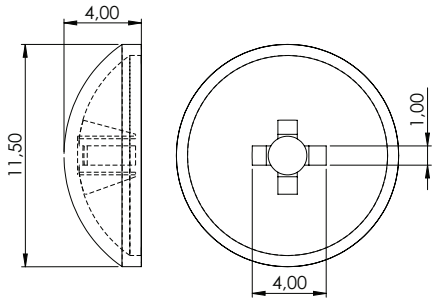

007.02.010	**Tampa Parafuso Fixer**

Material: Polímero
Acabamento: Consulte tabela de cores
Lote: 1000 unidades | 100 unidades

TAMPA PARAFUSO SOBERBO 1/4



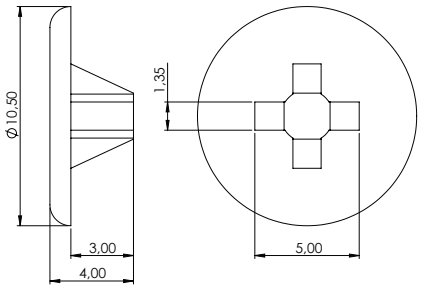

007.02.011	**Tampa Parafuso Soberbo 1/4**

Material: Polímero
Acabamento: Consulte tabela de cores
Lote: 1000 unidades | 100 unidades

TAMPA PORCA M4



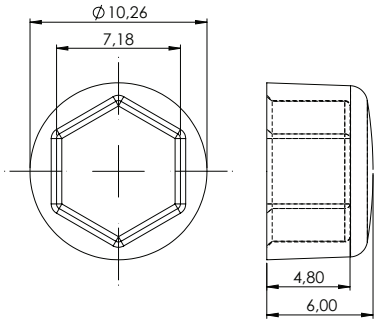

007.02.012	**Tampa Porca M4**

Material: Polímero
Acabamento: Consulte tabela de cores
Lote: 10000 unidades

TAMPA SASFIX CRUZ



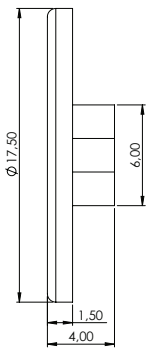

007.02.015	**Tampa Sasfix Cruz**

Material: Polímero
Acabamento: Consulte tabela de cores
Lote: 5000 unidades

TAMPA SASFIX EVOLUTION



007.02.016	**Tampa Sasfix Evolution**

Material: Polímero
Acabamento: Consulte nosso departamento de vendas
Lote: Consulte nosso departamento de vendas

Base

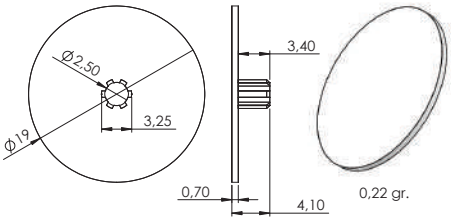

Base com a fita de borda

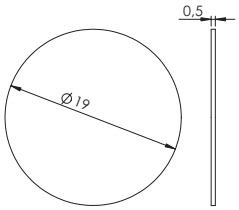

Tampa com fita de borda

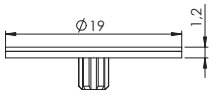

TAMPA SASFIX



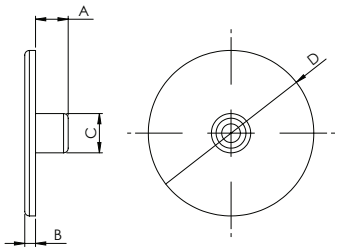

REFERÊNCIA	DESCRIÇÃO	A (mm)	B (mm)	C (mm)	D (mm)
007.02.017	Tampa Sasfix Pino	3,35	1,15	3,25	17,5
007.02.018	Tampa Sasfix Rastex	3,5	1,15	4,2	17,5
007.02.019	Tampa Sasfix Rastex Pino Longo	6	1	4,2	17,5

Material: Polímero
Acabamento: Consulte tabela de cores
Lote: 10000 unidades | 100 unidades

TAMPA RESPIRO 35MM



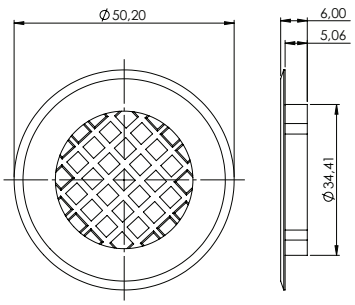

007.02.013	**Tampa Respiro 35mm**

Material: Polímero
Acabamento: Consulte tabela de cores / Cromado
Lote: 500 unidades

PONTEIRAS

PONTEIRA PLÁSTICA INTERNA 20X50MM



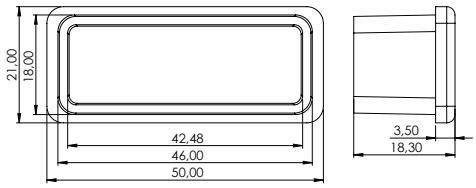

007.01.001	**Ponteira Plástica Interna 20x50mm**

Material: Polímero
Acabamento: Consulte tabela de cores
Lote: 500 unidades

PONTEIRA PLÁSTICA INTERNA 50X50MM



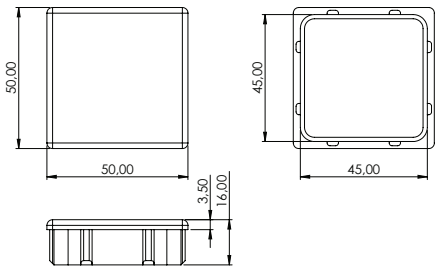

007.01.002	**Ponteira Plástica Interna 50x50mm**

Material: Polímero
Acabamento: Consulte tabela de cores
Lote: 200 unidades



02
PRETO



52
CINZA 130



20
GRAFITE



36
CINZA
PLATINUM



03
ALUMINIZADO
ESCURO



19
ALUMINIZADO
CLARO



42
AZUL CLARO



35
CINZA POLAR



17
CINZA CRISTAL



18
CINZA



45
RETÍCULA
NOVO



10
CINZA
ARGILA

16
OVO

49
MARFIM
ESVERDEADO

04
MADEIRA
CLARA



25
MARFIM
AMARELO

09
BEGE
ANTIGO

30
BEGE
BE

21
IVORY

33
LATTE

34
BRANCO
EURO

01
BRANCO

05
NATURA



46
ROVERE
NATURALE



12
HAYA



15
OCRE



11
FAGGIO



28
NOCE
MELAMINICO



53
CARAMELO
BE



07
NOCE



14
NOGUEIRA



06
CEREJEIRA



23
MEL



43
CARVALHO



40
ACACIA



22
CAPRICE



39
IMBUIA



48
GRIS



51
BEGE
JACARANDA



44
LASSEN



29
CHOCOLATE
BE

41
AMATO



38
MARROM
RD



32
NOGAL



26
TELHA



37
MARROM
BE



31
MOGNO



08
PEPPER



47
WENGUE



24
MALAGA



13
MARROM



27
TABACO



50
ROVERE
GRIGGIO

AS CORES DOS PRODUTOS PODEM APRESENTAR VARIAÇÃO DE TONALIDADE QUANDO COMPARADAS A TABELA DE CORES.

CONSULTE O SETOR COMERCIAL PARA MAIS INFORMAÇÕES.



Edição Setembro / 2025

SAS

(54) 3297.6600 sasplastic.com.br SasPlastic